KOELKASTEN EN VRIEZERS

Vitrifrigo Chromelock Koelkasten

Reken op ons.

AUERHAAN
LELYSTAD

Auerhaan Lelystad is een bedrijf met een zeer lange historie; opgericht in 1885, is het bedrijf een bekende en betrouwbare toeleverancier van producten voor de carrosseriebouw, busbouw, machinebouw, scheepsbouw en jachtbouw. Vele vertegenwoordigingen van gerenommeerde fabrikanten in Europa en daarbuiten maken het productassortiment van Auerhaan tot een zeer breed programma. Het mag u dan ook duidelijk zijn dat de informatie die wij u geven via deze website nooit compleet kan zijn.

CHROMELOCK SERIES

FRIDGES AND FREEZERS
WITH BUILT-IN/REMOTE COOLING UNIT

FRIGORIFERI E FREEZER
CON UNITÀ INTERNA/ESTERNA

Available models * / Modelli disponibili *	Total volume / Capacità totale LT.	Fridge/Freezer / Frigo/Congelatore	Fridge / Frigo	Drawer / Cassetto
DP2600i CHR	230	●		
DP150i CHR	150	●		
C115i - C115iA CHR	115	●	●	
C90i CHR	90	●		
C90DW CHR	90	●		●
C85i - C85iA CHR	85	●	●	
C62i CHR	62	●		
C60i - C60iA CHR	60	●	●	
C51i CHR	51	●		
C51DW CHR	51	●		●
C50i CHR	50	●	●	
C39i CHR	39	●	●	
C130L - C130LA CHR	130	●	●	
C95L - C95LA CHR	95	●	●	
C75L - C75LA CHR	75	●	●	
C75DW CHR	75	●	●	●
C42L CHR	42	●	●	
C42DW CHR	42		●	●
C25L CHR	25		●	

Fridge/Freezer / Frigo/Congelatore — Fridge / Frigo — Drawer / Cassetto

NEW

* Chromelock series availability is continuously updated: please contact us at **sales@vitrifrigo.com**

* La disponibilità della serie Chromelock è in continua evoluzione: contattateci per gli ultimi aggiornamenti a **sales@vitrifrigo.com**

The new complete range
LA NUOVA GAMMA COMPLETA

The Airlock series evolves in Chromelock series: the new complete range that covers every requirement in terms of space and capacity. Ergonomic, quiet, intuitive and safe, it is able to guarantee maximum on-board comfort.
Models whose code end in “A” are equipped with a holding plate styled evaporator, which provides higher efficiencies and longer ‘Off’ time.

La serie Airlock evolve in Chromelock: la nuova gamma completa che copre tutte le esigenze in termini di spazio e di capacità. Ergonomica, silenziosa, intuitiva e sicura, è in grado di garantire il massimo del comfort a bordo.
I modelli il cui codice termina con la lettera “A” sono equipaggiati con un evaporatore ad accumulo di freddo, consentendone l’utilizzo anche a motore spento.

CHROMELOCK

INNOVATION BELONGS TO THOSE WITH A HISTORY.

Chromelock is the evolution of a high-profile design and production experience, able to combine technological innovation and design, with the functionality and quality of Made in Italy, in the search for a unique style that successfully combines essential elegance, quality value and unique personality.

L'INNOVAZIONE APPARTIENE A CHI HA UNA STORIA.

Chromelock è l'evoluzione di un'esperienza progettuale e produttiva di alto profilo, in grado di abbinare l'innovazione tecnologica e il design, con la funzionalità e la qualità del Made in Italy, nella ricerca di uno stile unico che sa unire eleganza essenziale, valore della qualità, personalità distintiva.

INCREASED DOOR THICKNESS
ANTA A SPESSORE MAGGIORATO

ANTI-FINGERPRINT AND SCRATCH RESISTANT FINISH WITH SOFT TOUCH EFFECT
FINITURA ANTI IMPRONTA ED ANTIGRAFFIO CON EFFETTO SOFT TOUCH

REPLACEABLE SEAL
GUARNIZIONE SOSTITUIBILE

METAL FINISH HANDLE
MANIGLIA CON FINITURA METALLIZZATA

VENT POSITION SYSTEM
SISTEMA VENT POSITION

Form ever follows function

LA FORMA SEGUE SEMPRE LA FUNZIONE

THE NEW DOOR

- lighter with the same overall dimensions and totally built-in, with a smooth and elegant side frame, 42 mm thick.
- reversible and available in two colour variants: Light Grey and Black. The Light Grey version has an elegant glossy grey laminated panel with a pearly effect, while in the Black version the panel is matt black with anti-fingerprint and scratch resistant finish with soft touch effect.
- possibility to use finishing panels from 0.8 to 3.0 mm thick, guaranteeing simple and ultra-fast installation
- removable seal for its replacement and cleaning

THE NEW CHROMELOCK HANDLE

- elegant metal finish tested for over 150,000 opening and closing cycles
- carries out a positive and safe closing of the door
- integrated “vent position”

LA NUOVA PORTA

- più leggera a parità di ingombro e incasso totale, con un profilo laterale liscio ed elegante da 42 mm. di spessore
- reversibile e disponibile in due varianti cromatiche: grigia (Light Grey) e nera (Black). La versione Light Grey ha un elegante pannello laminato grigio lucido ad effetto perlato, mentre nella versione Black il pannello è nero opaco con finitura anti impronta ed antigraffio con effetto soft touch.
- possibilità di utilizzare pannelli di finitura con spessori da 0,8 a 3,0 mm., per un’installazione semplice e ultrarapida
- guarnizione estraibile per la sua sostituzione e pulizia

LA NUOVA MANIGLIA CHROMELOCK

- elegante finitura metallizzata testata per oltre 150.000 cicli di apertura e chiusura
- effettua una chiusura positiva e sicura della porta
- “vent position” incorporata

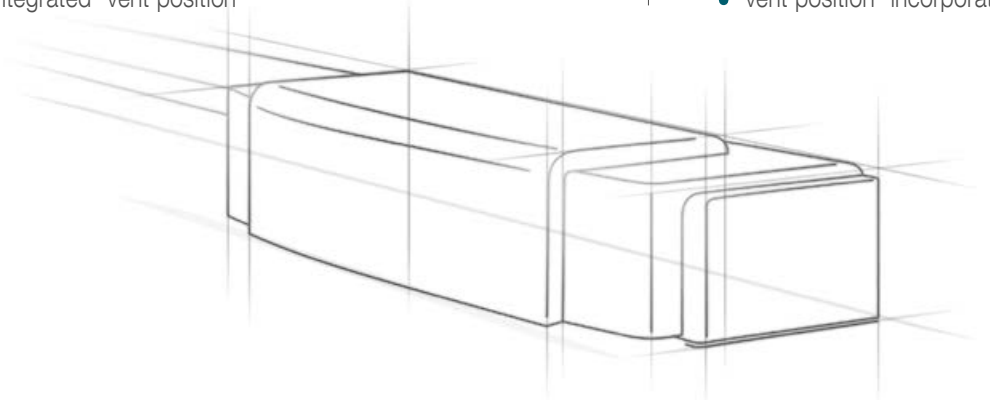

Chromelock: the smart locking system
CHROMELOCK: IL SISTEMA DI CHIUSURA INTELLIGENTE

The Chromelock system allows secure locking of the door even during intensive and extreme use of your boat.

Il sistema Chromelock permette il bloccaggio sicuro della porta anche durante l'uso intensivo ed estremo della vostra imbarcazione.

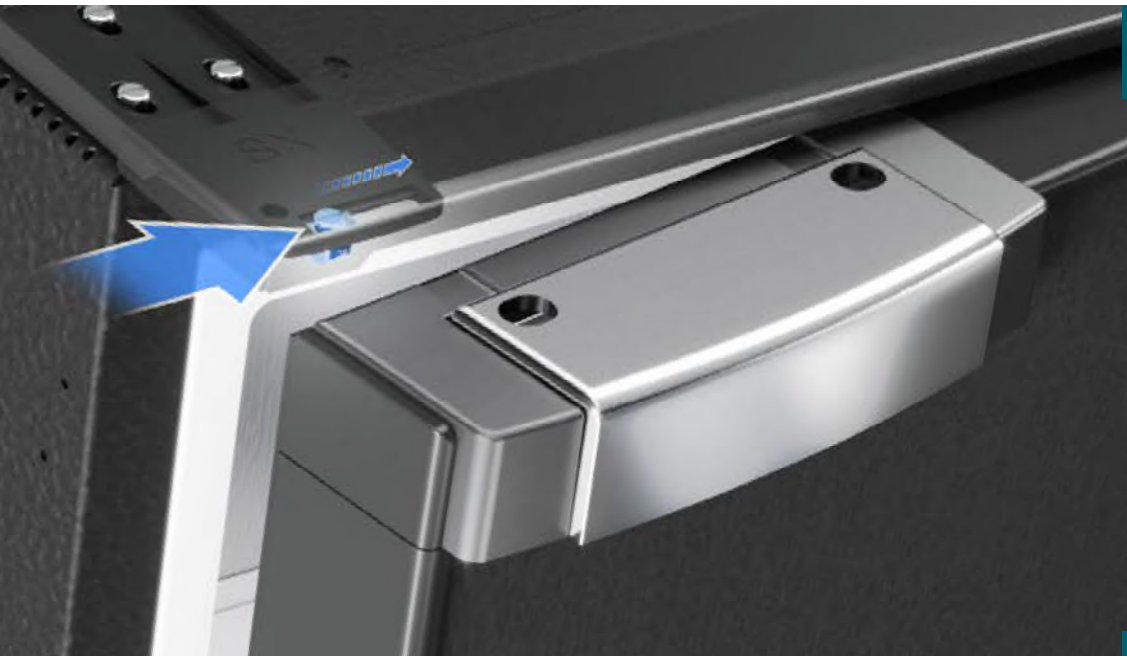

INTEGRATED VENT POSITION
SISTEMA DI VENTILAZIONE INTEGRATO

A practical device incorporated in the Chromelock handle performs the "vent position" function, allowing the door to be held ajar, thus avoiding the formation of mould and odours during periods of non-use.

Un pratico dispositivo inglobato nella maniglia Chromelock realizza la funzione di "vent position", consentendo il mantenimento della porta in posizione socchiusa, evitando così la formazione di muffe e odori nei periodi di non utilizzo.

STANDARD

Double door colouring
DOPPIA COLORAZIONE DELLA PORTA

The series is available in light grey or black, to best respond to the customisation needs of your boat interiors.

La serie è disponibile in colorazione grigio perla o in colorazione nera, per una ottimale personalizzazione dell'ambiente interno della vostra imbarcazione.

BLACK
Black matte soft touch panel.
Pannello nero opaco effetto soft touch.

LIGHT GREY
Light grey glossy panel.
Pannello grigio perla effetto lucido.

Replaceble finishing panel
PANNELLO DI FINITURA SOSTITUIBILE

Finishing panels from 0.8 mm to 3.0 mm thick. Replace the panel quickly and easily using (1) interlocking flange, without the use of tools and screws.

Pannelli di finitura con spessori da 0,8 mm. a 3,0 mm. Sostituzione del pannello facile e veloce tramite (1) profilo ad incastro, senza l'uso di utensili e viti.

FRIDGE + FREEZER
FRIGORIFERO + FREEZER

FRIDGE
FRIGORIFERO

DRAWER
CASSETTO

OPTIONAL (Mounting flange / Profilo di fissaggio)

Door Inside
PORTA A FILO INTERNO

Door Outside
PORTA A FILO ESTERNO

The entire series can be installed by means of a mounting flange (optional), which by simply sliding it forward or back, allows both the totally built-in version (door inside) and the partially built-in version (door outside).

Tutta la serie ha la possibilità di essere installata mediante un profilo di fissaggio (optional), che permette tramite il suo semplice scorrimento in avanti o indietro sia la versione a incasso totale (door inside) che quella a incasso parziale (door outside).

Remotable cooling unit
UNITÀ DI REFRIGERAZIONE REMOTABILE

Up to 1,5 mt.
FINO A

The remotable external cooling unit offers added available volume inside the refrigerator. In addition, it expands the installation possibilities in terms of functionality, efficiency and soundproofing.

L'unità di refrigerazione esterna remotabile permette di avere maggior volume a disposizione all'interno del frigorifero. Inoltre, espande le possibilità di installazione, sia in termini di funzionalità che di efficienza e insonorizzazione.

OPTIONAL
D-POWER

Dual electronic control
CENTRALINA BIVALENTE

12/24 Vdc 100/240 Vac
50/60 Hz

DP2600i CHR

Total volume Capacità totale	230 lt.
Freezer compartment Vano freezer	60 lt.
Net weight Peso netto	58,5 kg.
Power supply and nominal consumption Alimentazione e consumo nominale	12/24 Vdc 65 W

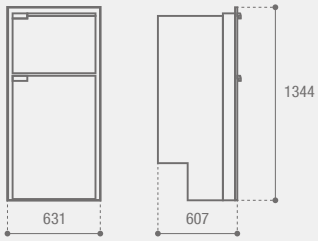

OPTIONAL

Fridge Freezer

12/24Vdc 100-240Vac

DP150i CHR

Total volume Capacità totale	150 lt.
Freezer compartment Vano freezer	30 lt.
Net weight Peso netto	40,6 kg.
Power supply and nominal consumption Alimentazione e consumo nominale	12/24 Vdc 65 W

Dimension without fitting frame (optional)
Dimensioni senza profilo di fissaggio (optional)

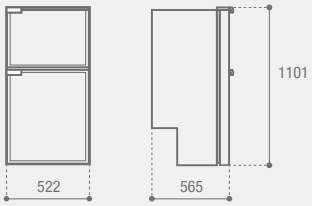

OPTIONAL

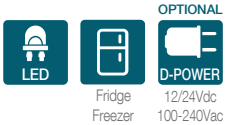

Fridge Freezer

12/24Vdc 100-240Vac

LED

OPTIONAL
Fridge

Fridge
Freezer

OPTIONAL
12/24Vdc
100-240Vac
D-POWER

C115i - C115iA CHR

Total volume Capacità totale	115 lt.
Freezer compartment Vano freezer	17,1 lt.
Net weight Peso netto	21,2 kg.
Power supply and nominal consumption Alimentazione e consumo nominale	12/24 Vdc 45 W

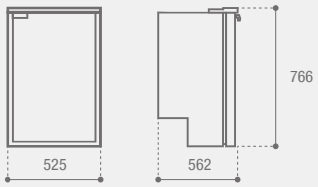

LED

Fridge
Freezer

OPTIONAL
12/24Vdc
100-240Vac
D-POWER

C90i CHR

Total volume Capacità totale	90 lt.
Freezer compartment Vano freezer	9,1 lt.
Net weight Peso netto	20,6 kg.
Power supply and nominal consumption Alimentazione e consumo nominale	12/24 Vdc 45 W

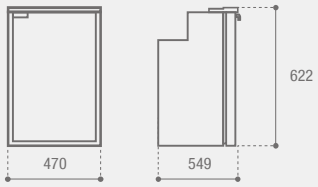

H max
280 mm.

LED

Fridge
Freezer

OPTIONAL
12/24Vdc
100-240Vac
D-POWER

C90DW CHR

Total volume Capacità totale	90 lt.
Freezer compartment Vano freezer	9,1 lt.
Net weight Peso netto	23,6 kg.
Power supply and nominal consumption Alimentazione e consumo nominale	12/24 Vdc 45 W

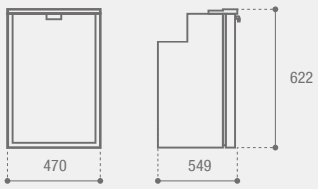

LED

OPTIONAL
Fridge

Fridge
Freezer

OPTIONAL
12/24Vdc
100-240Vac
D-POWER

C85i - C85iA CHR

Total volume Capacità totale	85 lt.
Freezer compartment Vano freezer	12,8 lt.
Net weight Peso netto	23,3 kg.
Power supply and nominal consumption Alimentazione e consumo nominale	12/24 Vdc 45 W

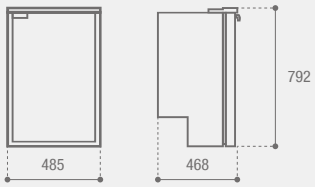

LED

Fridge
Freezer

OPTIONAL
12/24Vdc
100-240Vac
D-POWER

C62i CHR

Total volume Capacità totale	62 lt.
Freezer compartment Vano freezer	4,5 lt.
Net weight Peso netto	16,8 kg.
Power supply and nominal consumption Alimentazione e consumo nominale	12/24 Vdc 40 W

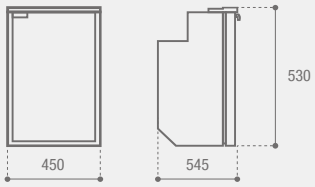

LED

OPTIONAL
Fridge

Fridge
Freezer

OPTIONAL
12/24Vdc
100-240Vac
D-POWER

C60i - C60iA CHR

Total volume Capacità totale	60 lt.
Freezer compartment Vano freezer	10,2 lt.
Net weight Peso netto	18,6kg.
Power supply and nominal consumption Alimentazione e consumo nominale	12/24 Vdc 40 W

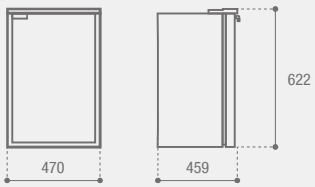

LED

Fridge
Freezer

OPTIONAL
D-POWER 12/24Vdc 100-240Vac

C51i CHR

Total volume Capacità totale	51 lt.
Freezer compartment Vano freezer	3,6 lt.
Net weight Peso netto	16 kg.
Power supply and nominal consumption Alimentazione e consumo nominale	12/24 Vdc 40 W

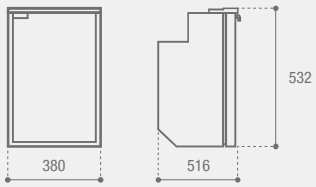

H max
250 mm.

LED

Fridge
Freezer

OPTIONAL
D-POWER 12/24Vdc 100-240Vac

C51DW CHR

Total volume Capacità totale	51 lt.
Freezer compartment Vano freezer	3,6 lt.
Net weight Peso netto	19 kg.
Power supply and nominal consumption Alimentazione e consumo nominale	12/24 Vdc 40 W

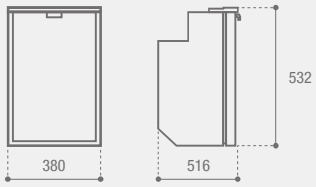

LED

OPTIONAL
Fridge

Fridge
Freezer

OPTIONAL
D-POWER 12/24Vdc 100-240Vac

C50i CHR

Total volume Capacità totale	51 lt.
Freezer compartment Vano freezer	3,6 lt.
Net weight Peso netto	15,7 kg.
Power supply and nominal consumption Alimentazione e consumo nominale	12/24 Vdc 40 W

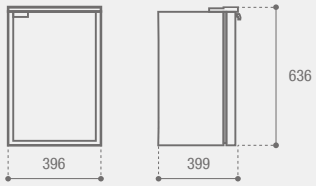

LED

OPTIONAL
Fridge

Fridge
Freezer

OPTIONAL
D-POWER 12/24Vdc 100-240Vac

C39i CHR

Total volume Capacità totale	39 lt.
Freezer compartment Vano freezer	3,6 lt.
Net weight Peso netto	16 kg.
Power supply and nominal consumption Alimentazione e consumo nominale	12/24 Vdc 31 W

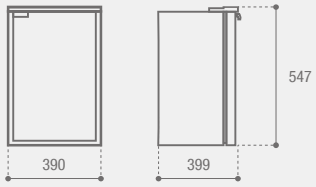

LED

OPTIONAL
Fridge

Fridge
Freezer

OPTIONAL
12/24Vdc
100-240Vac
D-POWER

C130L - C130LA CHR

Total volume Capacità totale	130 lt.
Freezer compartment Vano freezer	17,1 lt.
Net weight Peso netto	25,2 kg.
Power supply and nominal consumption Alimentazione e consumo nominale	12/24 Vdc 45 W

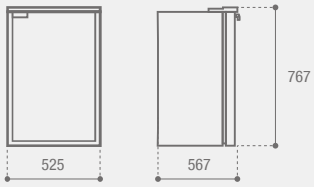

LED

OPTIONAL
Fridge

Fridge
Freezer

OPTIONAL
12/24Vdc
100-240Vac
D-POWER

C95L - C95LA CHR

Total volume Capacità totale	95 lt.
Freezer compartment Vano freezer	12,8 lt.
Net weight Peso netto	22,3 kg.
Power supply and nominal consumption Alimentazione e consumo nominale	12/24 Vdc 45 W

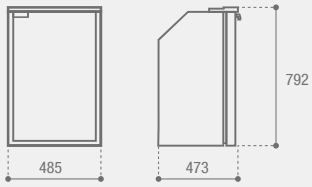

LED

OPTIONAL
Fridge

Fridge
Freezer

OPTIONAL
12/24Vdc
100-240Vac
D-POWER

C75L - C75LA CHR

Total volume Capacità totale	75 lt.
Freezer compartment Vano freezer	10,2 lt.
Net weight Peso netto	18,6 kg.
Power supply and nominal consumption Alimentazione e consumo nominale	12/24 Vdc 40 W

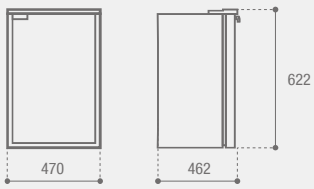

H max
330 mm.

LED

OPTIONAL
Fridge

Fridge
Freezer

OPTIONAL
12/24Vdc
100-240Vac
D-POWER

C75DW CHR

Total volume Capacità totale	75 lt.
Freezer compartment Vano freezer	10,2 lt.
Net weight Peso netto	21,6 kg.
Power supply and nominal consumption Alimentazione e consumo nominale	12/24 Vdc 40 W

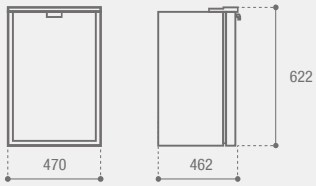

LED

OPTIONAL
Fridge

Fridge
Freezer

OPTIONAL
12/24Vdc
100-240Vac
D-POWER

C42L CHR

Total volume Capacità totale	42 lt.
Freezer compartment Vano freezer	3,6 lt.
Net weight Peso netto	15 kg.
Power supply and nominal consumption Alimentazione e consumo nominale	12/24 Vdc 31 W

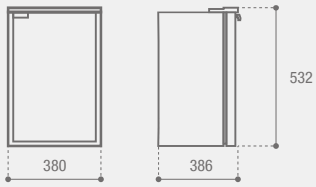

H max
420 mm.

LED

Fridge

OPTIONAL
12/24Vdc
100-240Vac
D-POWER

C42DW CHR

Total volume Capacità totale	42 lt.
Net weight Peso netto	18 kg.
Power supply and nominal consumption Alimentazione e consumo nominale	12/24 Vdc 31 W

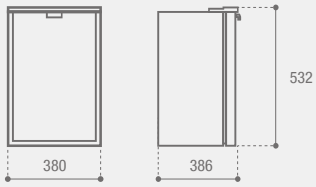

LED

Fridge

OPTIONAL
12/24Vdc
100-240Vac
D-POWER

C25L CHR

Total volume Capacità totale	25 lt.
Net weight Peso netto	12 kg.
Power supply and nominal consumption Alimentazione e consumo nominale	12/24 Vdc 34 W

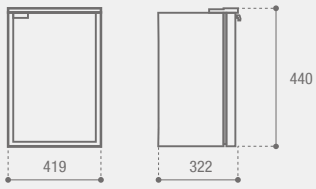

TECHNICAL DRAWINGS

DISEGNI TECNICI

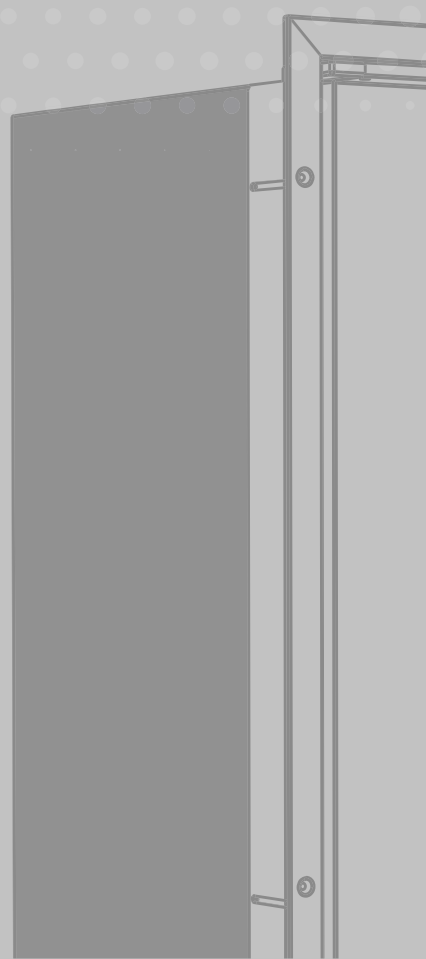

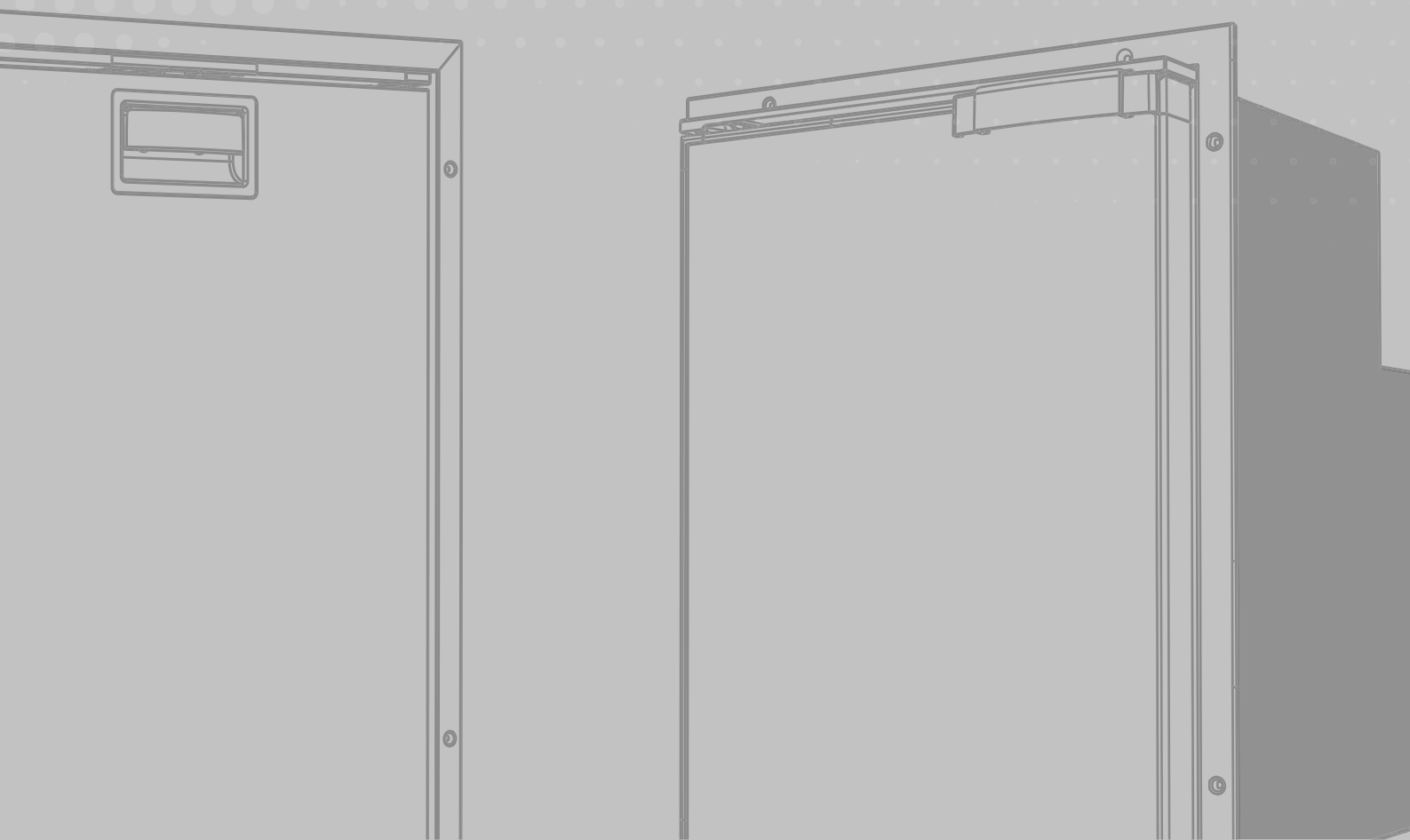

DRW SERIES
DW OCX2 SERIES

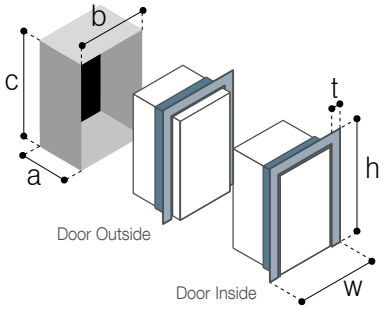

DRW360A

pag. 18

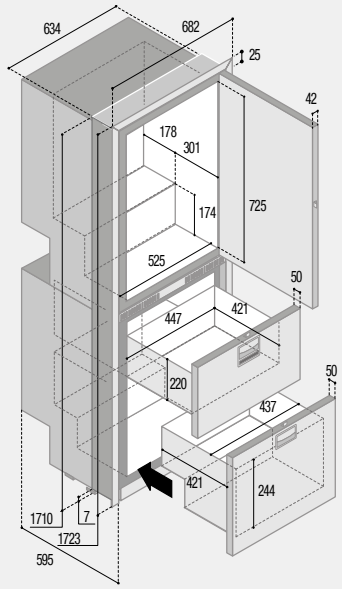

	DOOR	INSIDE	OUTSIDE
MOUNTING FLANGE PROFILO DI FISSAGGIO	t:	25	25
	w:	682	682
	h:	1723	1723
BUILT-IN VANO INCASSO	a:	592	548
	b:	637	637
	c:	1712	1712

DRW180A

pag. 19

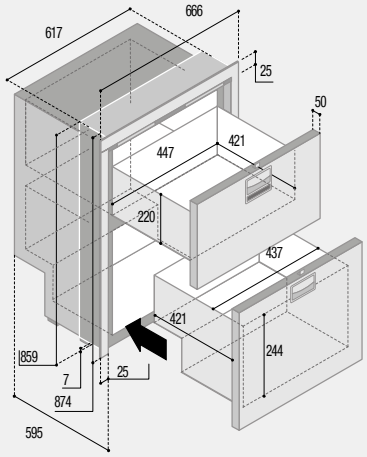

	DOOR	INSIDE	OUTSIDE
MOUNTING FLANGE PROFILO DI FISSAGGIO	t:	25	25
	w:	666	666
	h:	874	874
BUILT-IN VANO INCASSO	a:	597	547
	b:	620	620
	c:	861	861

DRW70A

pag. 19

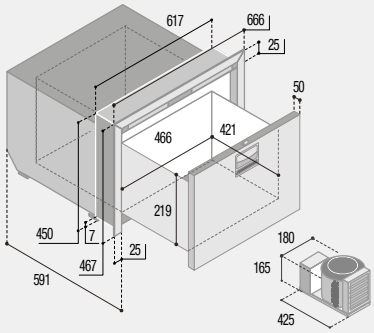

	DOOR	INSIDE	OUTSIDE
MOUNTING FLANGE PROFILO DI FISSAGGIO	t:	25	25
	w:	666	666
	h:	467	467
BUILT-IN VANO INCASSO	a:	593	543
	b:	620	620
	c:	452	452

DW360 OCX2

pag. 24

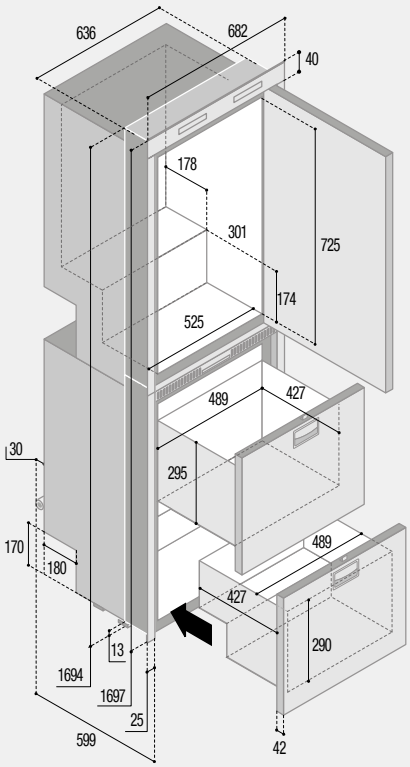

	DOOR	INSIDE	OUTSIDE
MOUNTING FLANGE PROFILO DI FISSAGGIO	t:	25/40	25/40
	w:	682	682
	h:	1697	1697
BUILT-IN VANO INCASSO	a:	596	552
	b:	639	639
	c:	1696	1696

DW250 OCX2

pag. 24

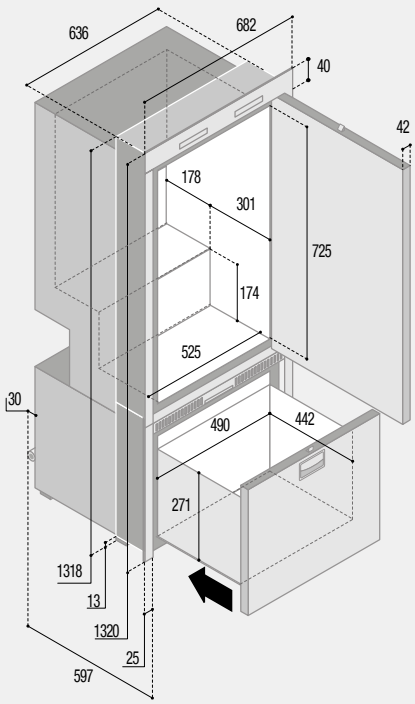

	DOOR	INSIDE	OUTSIDE
MOUNTING FLANGE PROFILO DI FISSAGGIO	t:	25/40	25/40
	w:	682	682
	h:	1320	1320
BUILT-IN VANO INCASSO	a:	594	550
	b:	639	639
	c:	1320	1320

C180 OCX2

pag. 25

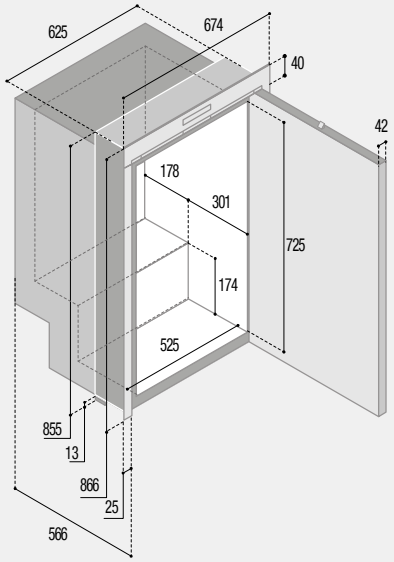

	DOOR	INSIDE	OUTSIDE
MOUNTING FLANGE PROFILO DI FISSAGGIO	t:	25/40	25/40
	w:	674	674
	h:	866	866
BUILT-IN VANO INCASSO	a:	568	525
	b:	628	628
	c:	857	857

DW210 OCX2

pag. 25

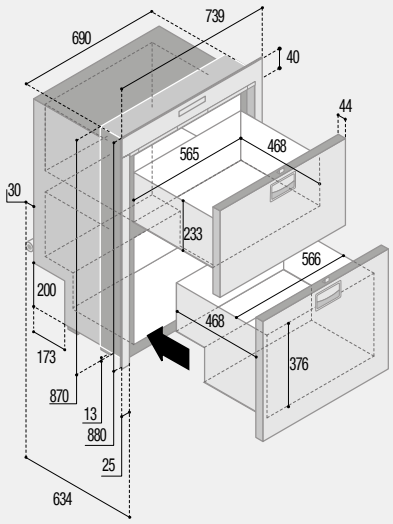

	DOOR	INSIDE	OUTSIDE
MOUNTING FLANGE PROFILO DI FISSAGGIO	t:	25/40	25/40
	w:	739	739
	h:	880	880
BUILT-IN VANO INCASSO	a:	636	592
	b:	693	693
	c:	872	872

DW180 OCX2

pag. 26

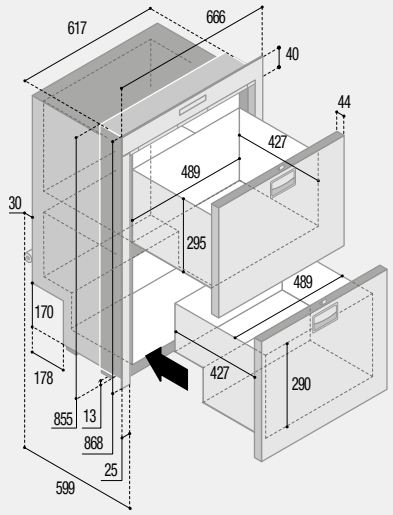

	DOOR	INSIDE	OUTSIDE
MOUNTING FLANGE PROFILO DI FISSAGGIO	t:	25/40	25/40
	w:	666	666
	h:	868	868
BUILT-IN VANO INCASSO	a:	601	557
	b:	620	620
	c:	857	857

DW100 OCX2

pag. 26

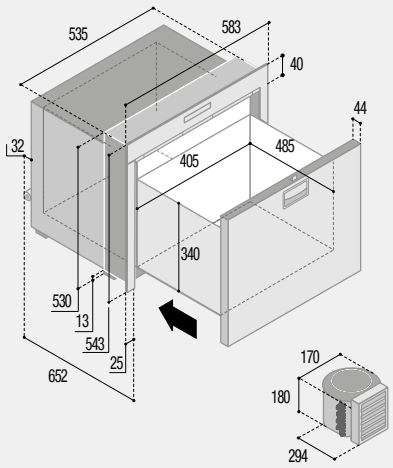

	DOOR	INSIDE	OUTSIDE
MOUNTING FLANGE PROFILO DI FISSAGGIO	t:	25/40	25/40
	w:	583	583
	h:	543	543
BUILT-IN VANO INCASSO	a:	654	610
	b:	538	538
	c:	532	532

DW70 OCX2

pag. 27

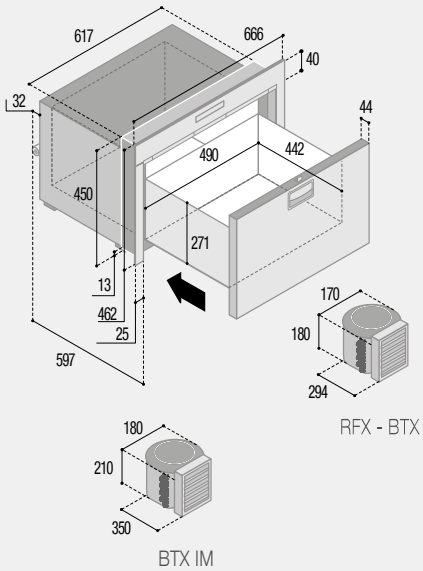

DW70 OCX2 BTX IM

Total depth
Profondità totale

588 mm. (Door Outside)
626 mm. (Door Inside)

	DOOR	INSIDE	OUTSIDE
MOUNTING FLANGE PROFILO DI FISSAGGIO	t:	25/40	25/40
	w:	666	666
	h:	462	462
BUILT-IN VANO INCASSO	a:	599	555
	b:	620	620
	c:	452	452

DW35 OCX2

pag. 27

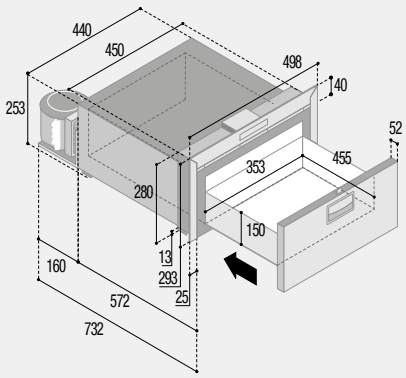

	DOOR	INSIDE	OUTSIDE
MOUNTING FLANGE PROFILO DI FISSAGGIO	t:	25/40	25/40
	w:	498	498
	h:	293	293
BUILT-IN VANO INCASSO	a:	734	684
	b:	453	453
	c:	282	282

OCX2 SERIES

DRINKS SERIES

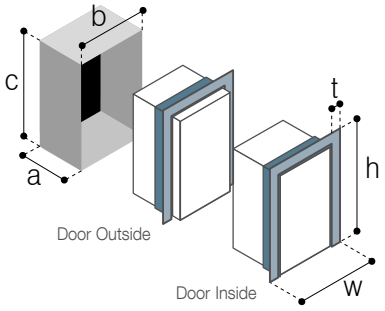

DP2600iX OCX2

pag. 32

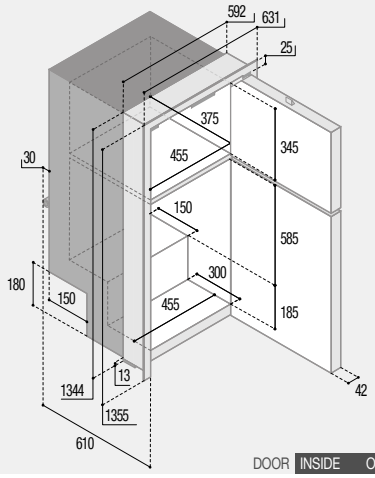

	DOOR	INSIDE	OUTSIDE
MOUNTING FLANGE PROFILO DI FISSAGGIO	t:	25	25
	w:	631	631
	h:	1355	1355
BUILT-IN VANO INCASSO	a:	612	567
	b:	595	595
	c:	1346	1346

C115iX - C115iAX OCX2

pag. 32

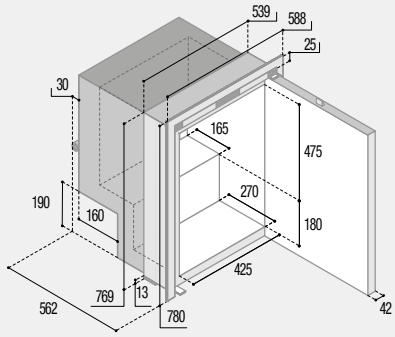

	DOOR	INSIDE	OUTSIDE
MOUNTING FLANGE PROFILO DI FISSAGGIO	t:	25	25
	w:	588	588
	h:	780	780
BUILT-IN VANO INCASSO	a:	564	519
	b:	542	542
	c:	771	771

C90iX OCX2

pag. 32

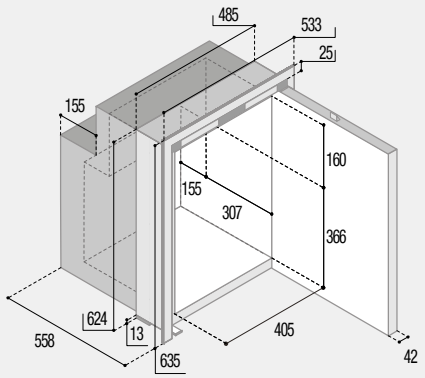

	DOOR	INSIDE	OUTSIDE
MOUNTING FLANGE PROFILO DI FISSAGGIO	t:	25	25
	w:	533	533
	h:	635	635
BUILT-IN VANO INCASSO	a:	560	515
	b:	488	488
	c:	626	626

DW90 OCX2 RFX

pag. 33

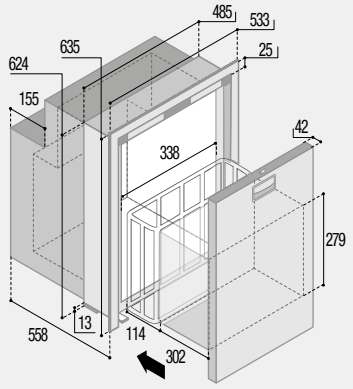

	DOOR	INSIDE	OUTSIDE
MOUNTING FLANGE PROFILO DI FISSAGGIO	t:	25	25
	w:	533	533
	h:	635	635
BUILT-IN VANO INCASSO	a:	560	515
	b:	488	488
	c:	626	626

C85iX - C85iAX OCX2

pag. 33

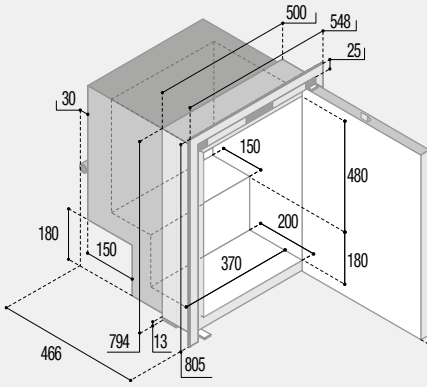

	DOOR	INSIDE	OUTSIDE
MOUNTING FLANGE PROFILO DI FISSAGGIO	t:	25	25
	w:	548	548
	h:	805	805
BUILT-IN VANO INCASSO	a:	468	423
	b:	503	503
	c:	796	796

C62iX OCX2

pag. 33

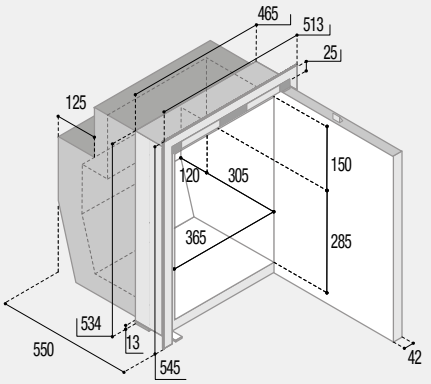

	DOOR	INSIDE	OUTSIDE
MOUNTING FLANGE PROFILO DI FISSAGGIO	t:	25	25
	w:	513	513
	h:	545	545
BUILT-IN VANO INCASSO	a:	552	507
	b:	468	468
	c:	536	536

DW62 OCX2 RFX

pag. 34

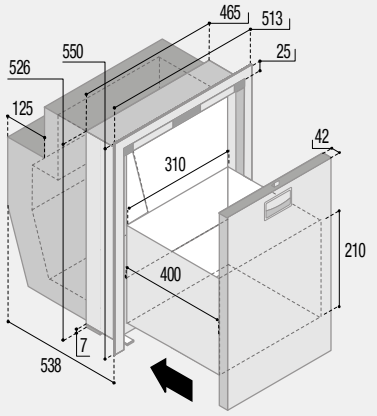

	DOOR	INSIDE	OUTSIDE
MOUNTING FLANGE PROFILO DI FISSAGGIO	t:	25	25
	w:	513	513
	h:	545	545
BUILT-IN VANO INCASSO	a:	552	507
	b:	468	468
	c:	536	536

C60iX - C60iAX OCX2

pag. 34

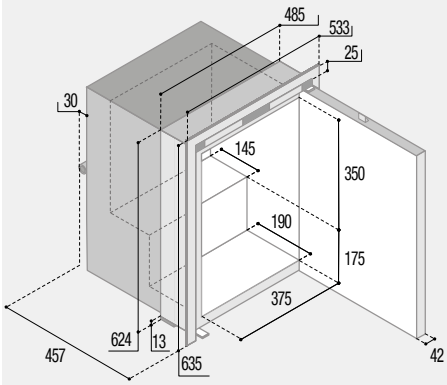

	DOOR	INSIDE	OUTSIDE
MOUNTING FLANGE PROFILO DI FISSAGGIO	t:	25	25
	w:	533	533
	h:	635	635
BUILT-IN VANO INCASSO	a:	459	414
	b:	488	488
	c:	626	626

C51iX OCX2

pag. 34

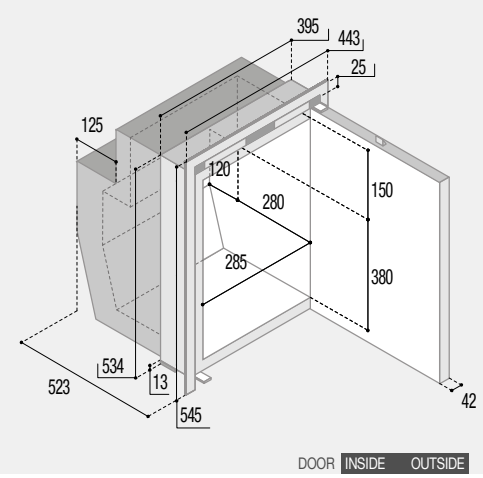

	DOOR	INSIDE	OUTSIDE
MOUNTING FLANGE PROFILO DI FISSAGGIO	t:	25	25
	w:	443	443
	h:	545	545
BUILT-IN VANO INCASSO	a:	525	480
	b:	398	398
	c:	536	536

DW51 OCX2 RFX

pag. 35

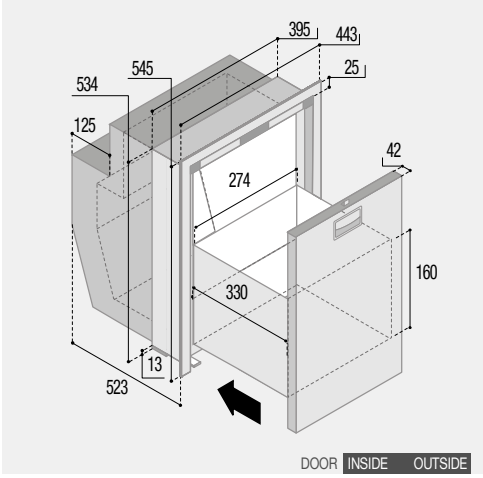

	DOOR	INSIDE	OUTSIDE
MOUNTING FLANGE PROFILO DI FISSAGGIO	t:	25	25
	w:	443	443
	h:	545	545
BUILT-IN VANO INCASSO	a:	525	480
	b:	398	398
	c:	536	536

C130LX - C130LAX OCX2

pag. 35

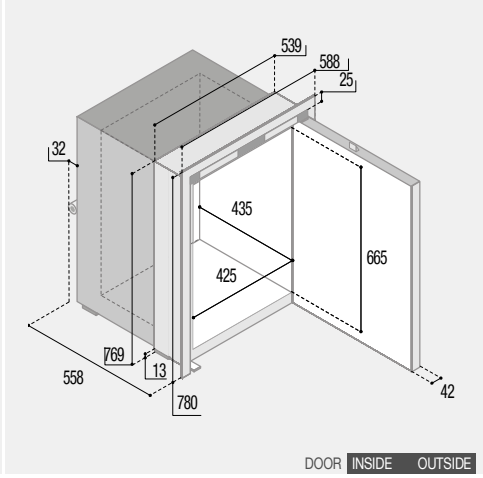

	DOOR	INSIDE	OUTSIDE
MOUNTING FLANGE PROFILO DI FISSAGGIO	t:	25	25
	w:	588	588
	h:	780	780
BUILT-IN VANO INCASSO	a:	565	523
	b:	542	542
	c:	771	771

C75LX - C75LAX OCX2

pag. 36

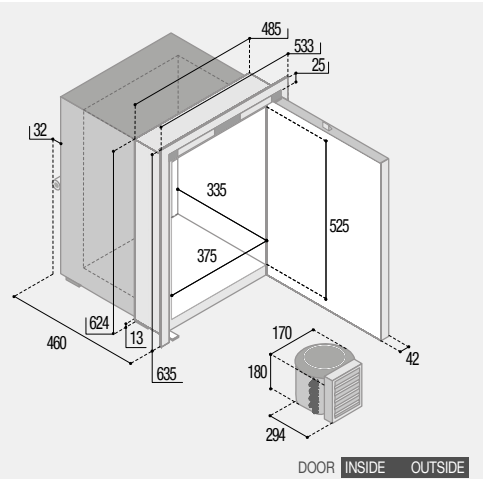

	DOOR	INSIDE	OUTSIDE
MOUNTING FLANGE PROFILO DI FISSAGGIO	t:	25	25
	w:	533	533
	h:	635	635
BUILT-IN VANO INCASSO	a:	462	413
	b:	488	488
	c:	626	626

DW75 OCX2 RFX

pag. 36

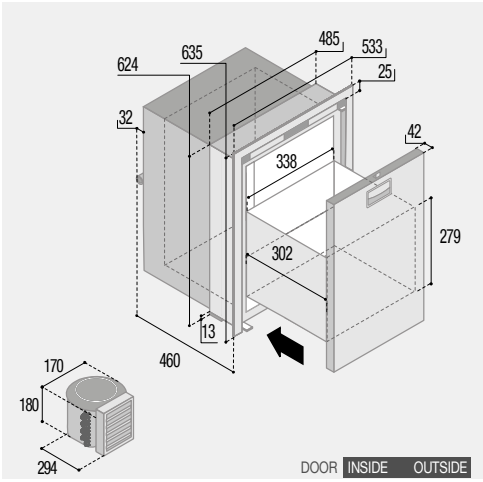

	DOOR	INSIDE	OUTSIDE
MOUNTING FLANGE PROFILO DI FISSAGGIO	t:	25	25
	w:	533	533
	h:	635	635
BUILT-IN VANO INCASSO	a:	462	417
	b:	488	488
	c:	626	626

C42LX OCX2

pag. 37

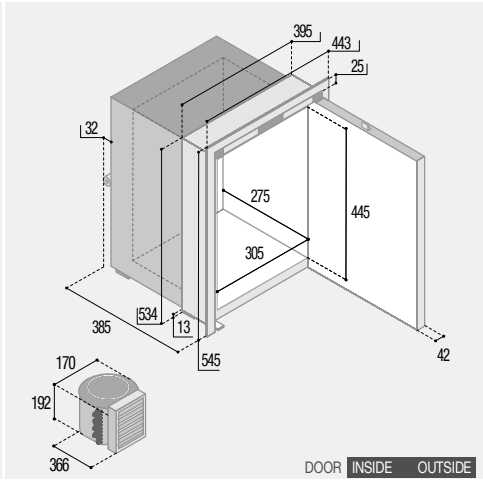

	DOOR	INSIDE	OUTSIDE
MOUNTING FLANGE PROFILO DI FISSAGGIO	t:	25	25
	w:	443	443
	h:	545	545
BUILT-IN VANO INCASSO	a:	387	342
	b:	398	398
	c:	536	536

DW42 OCX2 RFX

pag. 37

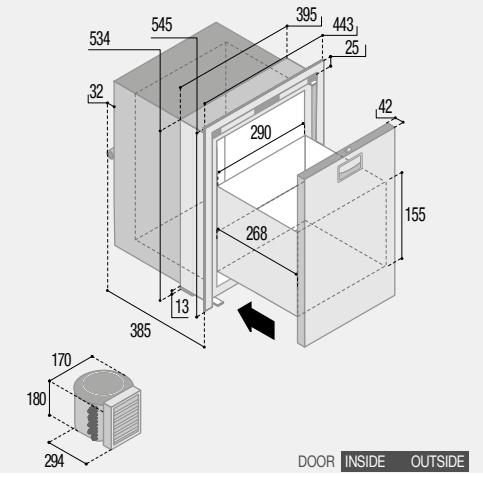

	DOOR	INSIDE	OUTSIDE
MOUNTING FLANGE PROFILO DI FISSAGGIO	t:	25	25
	w:	443	443
	h:	545	545
BUILT-IN VANO INCASSO	a:	387	342
	b:	398	398
	c:	536	536

DW51 OCX2 DRINKS

pag. 41

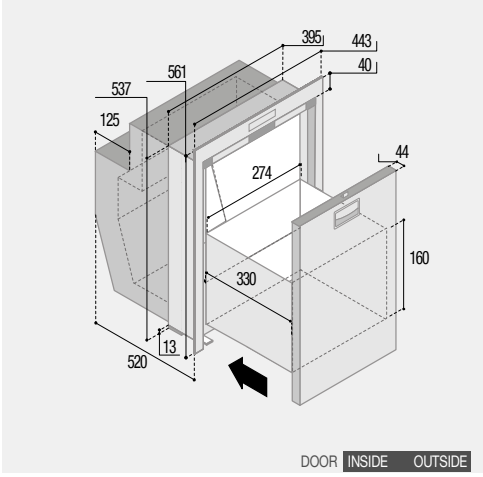

	DOOR	INSIDE	OUTSIDE
MOUNTING FLANGE PROFILO DI FISSAGGIO	t:	25	25
	w:	443	443
	h:	561	561
BUILT-IN VANO INCASSO	a:	522	477
	b:	398	398
	c:	539	539

DW62 OCX2 DRINKS

pag. 41

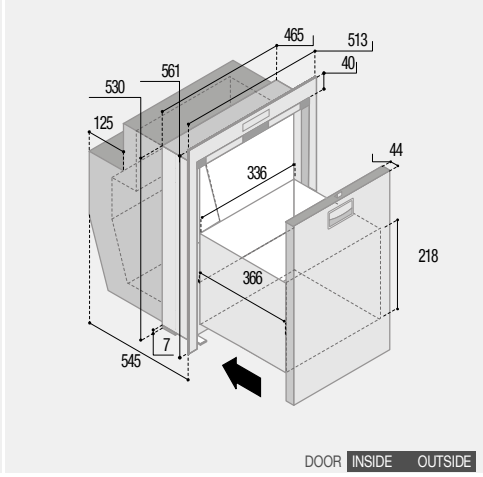

	DOOR	INSIDE	OUTSIDE
MOUNTING FLANGE PROFILO DI FISSAGGIO	t:	25	25
	w:	513	513
	h:	561	561
BUILT-IN VANO INCASSO	a:	547	504
	b:	468	468
	c:	532	532

DRINKS SERIES

CFR OCX2

ICEMAKER SERIES

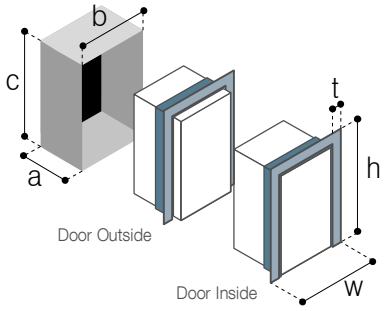

(*) Door outside version dimension
Dimensioni versione door outside

DW90 OCX2 DRINKS

pag. 41

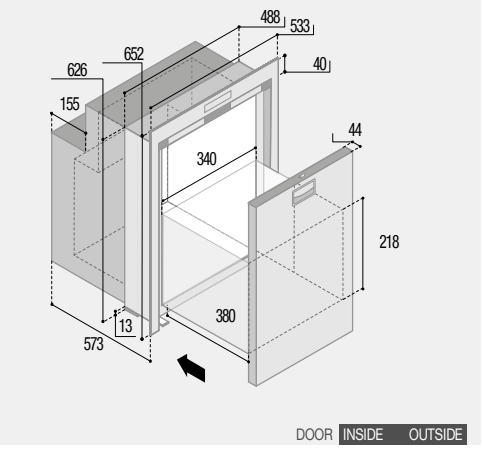

	DOOR	INSIDE	OUTSIDE
MOUNTING FLANGE PROFILO DI FISSAGGIO	t:	25	25
	w:	533	533
	h:	652	652
BUILT-IN VANO INCASSO	a:	575	530
	b:	491	491
	c:	628	628

CFR CL OCX2

pag. 43

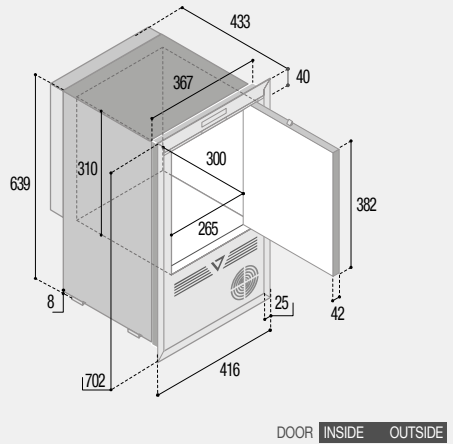

	DOOR	INSIDE	OUTSIDE
MOUNTING FLANGE (*) PROFILO DI FISSAGGIO	t:	25/40	25/40
	w:	416	416
	h:	702	702
BUILT-IN (*) VANO INCASSO	a:	435	400
	b:	370	370
	c:	641	641

CFR XR OCX2

pag. 43

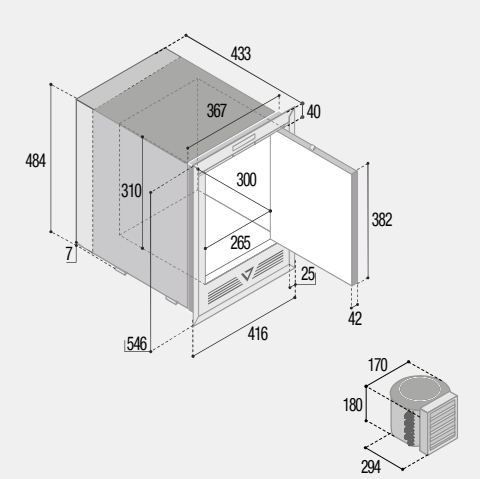

	DOOR	INSIDE	OUTSIDE
MOUNTING FLANGE (*) PROFILO DI FISSAGGIO	t:	25/40	25/40
	w:	416	416
	h:	546	546
BUILT-IN (*) VANO INCASSO	a:	435	400
	b:	370	370
	c:	486	486

IM XT OCX2 HYDRO/REFILL
IM XR OCX2 HYDRO/REFILL

pag. 48

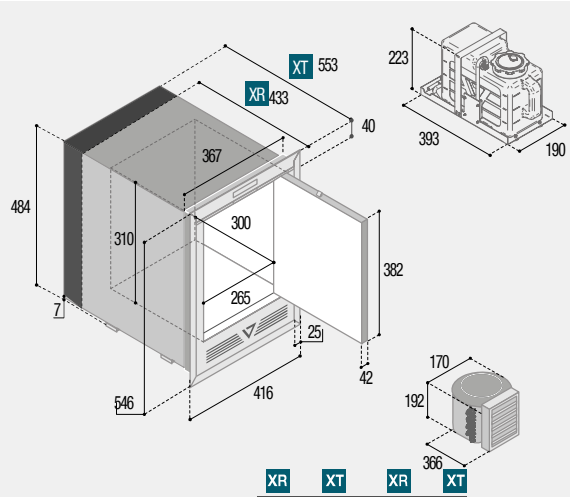

	DOOR	INSIDE XR	INSIDE XT	OUTSIDE XR	OUTSIDE XT
MOUNTING FLANGE (*) PROFILO DI FISSAGGIO	t:	25/40	25/40	25/40	25/40
	w:	416	416	416	416
	h:	546	546	546	546
BUILT-IN (*) VANO INCASSO	a:	435	555	400	520
	b:	370	370	370	370
	c:	486	486	486	488

IM CL OCX2 HYDRO/REFILL

pag. 49

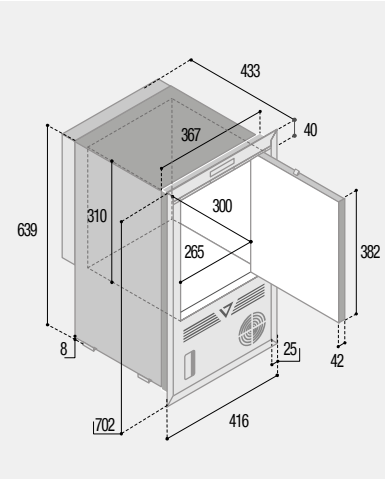

	DOOR	INSIDE	OUTSIDE
MOUNTING FLANGE (*) PROFILO DI FISSAGGIO	t:	25/40	25/40
	w:	416	416
	h:	702	702
BUILT-IN (*) VANO INCASSO	a:	435	400
	b:	370	370
	c:	641	641

IM XT HYDRO (12Vdc)

pag. 50

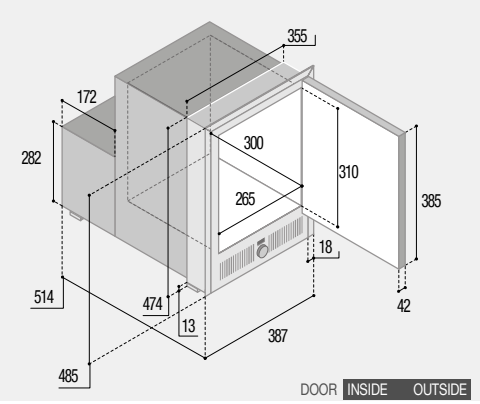

	DOOR	INSIDE	OUTSIDE
MOUNTING FLANGE (*) PROFILO DI FISSAGGIO	t:	25	18
	w:	415	387
	h:	523	485
BUILT-IN (*) VANO INCASSO	a:	556	516
	b:	373	358
	c:	478	476

IM CL HYDRO (12Vdc)

pag. 51

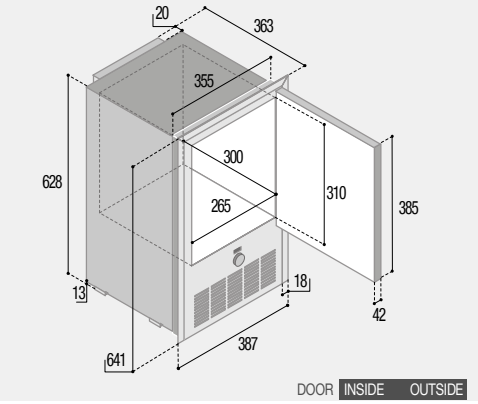

	DOOR	INSIDE	OUTSIDE
MOUNTING FLANGE (*) PROFILO DI FISSAGGIO	t:	25	18
	w:	415	387
	h:	674	641
BUILT-IN (*) VANO INCASSO	a:	413	370
	b:	373	358
	c:	630	630

IM CL REFILL (12Vdc)

pag. 51

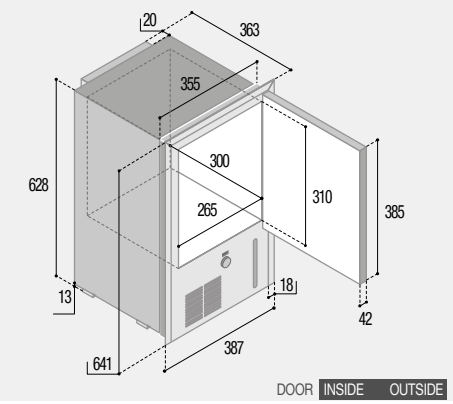

	DOOR	INSIDE	OUTSIDE
MOUNTING FLANGE (*) PROFILO DI FISSAGGIO	t:	25	18
	w:	415	387
	h:	674	641
BUILT-IN (*) VANO INCASSO	a:	413	370
	b:	373	358
	c:	630	630

CHROMELOCK SERIES

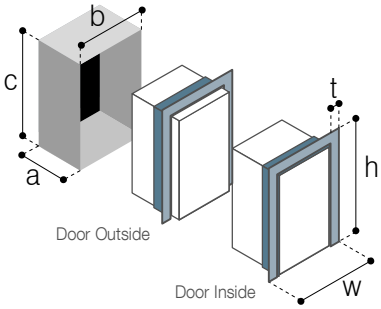

DP2600i CHR

pag. 58

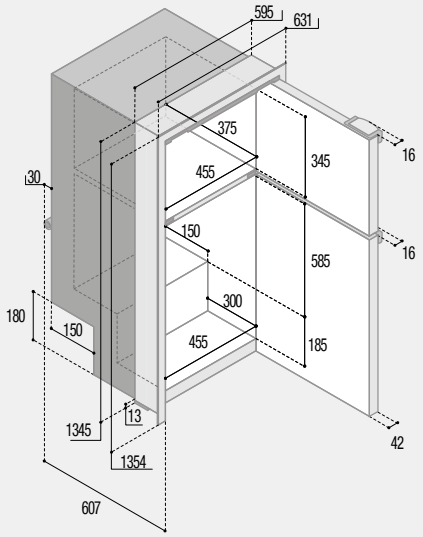

DP150i CHR

pag. 58

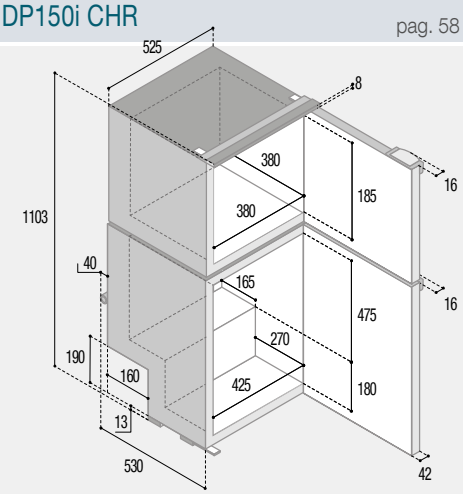

DOOR	INSIDE	OUTSIDE
MOUNTING FLANGE PROFILO DI FISSAGGIO t:	25	25
w:	588	588
h:	1106	1106
BUILT-IN VANO INCASSO a:	565	523
b:	540	540
c:	1095	1095

C115i - C115iA CHR

pag. 59

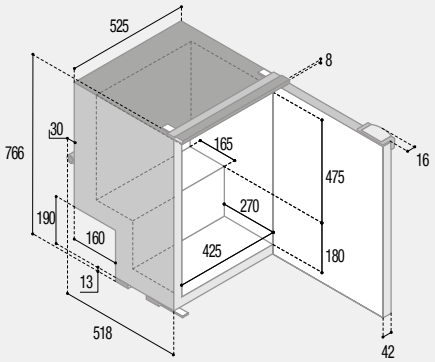

DOOR	INSIDE	OUTSIDE
MOUNTING FLANGE PROFILO DI FISSAGGIO t:	25	25
w:	588	588
h:	779	779
BUILT-IN VANO INCASSO a:	562	520
b:	542	542
c:	771	771

C90i CHR

pag. 59

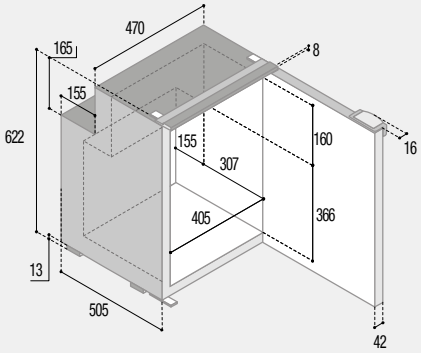

DOOR	INSIDE	OUTSIDE
MOUNTING FLANGE PROFILO DI FISSAGGIO t:	25	25
w:	533	533
h:	634	634
BUILT-IN VANO INCASSO a:	549	507
b:	488	488
c:	626	626

C90DW CHR

pag. 59

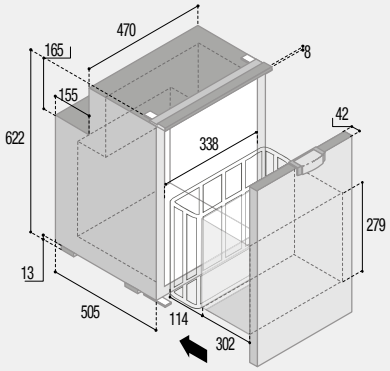

DOOR	INSIDE	OUTSIDE
MOUNTING FLANGE PROFILO DI FISSAGGIO t:	25	25
w:	533	533
h:	634	634
BUILT-IN VANO INCASSO a:	549	507
b:	488	488
c:	626	626

C85i - C85iA CHR

pag. 60

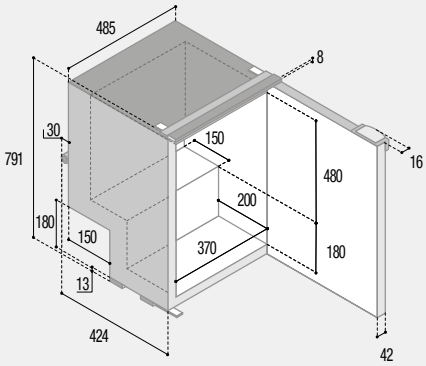

DOOR	INSIDE	OUTSIDE
MOUNTING FLANGE PROFILO DI FISSAGGIO t:	25	25
w:	548	548
h:	804	804
BUILT-IN VANO INCASSO a:	468	426
b:	503	503
c:	796	796

C62i CHR

pag. 60

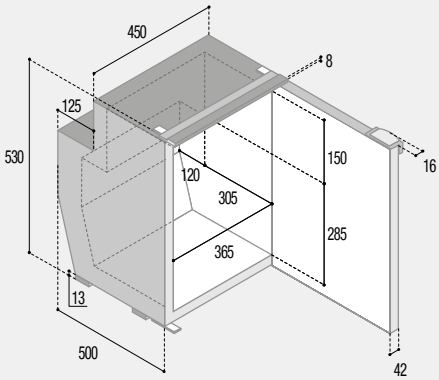

DOOR	INSIDE	OUTSIDE
MOUNTING FLANGE PROFILO DI FISSAGGIO t:	25	25
w:	513	513
h:	542	542
BUILT-IN VANO INCASSO a:	545	502
b:	468	468
c:	536	536

C60i - C60iA CHR

pag. 60

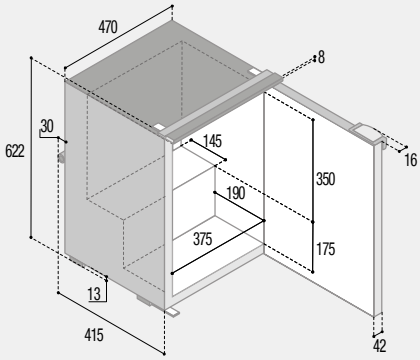

DOOR	INSIDE	OUTSIDE
MOUNTING FLANGE PROFILO DI FISSAGGIO t:	25	25
w:	533	533
h:	634	634
BUILT-IN VANO INCASSO a:	459	417
b:	488	488
c:	626	626

CHROMELOCK SERIES

TOP LOADING SERIES

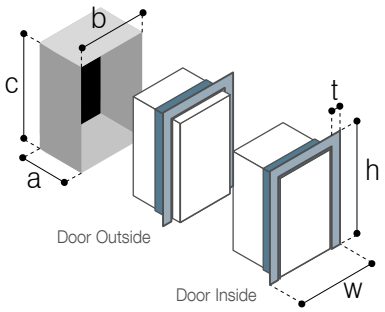

C51i CHR

pag. 61

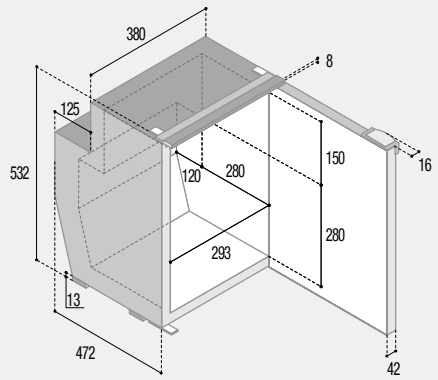

	DOOR	INSIDE	OUTSIDE
MOUNTING FLANGE PROFILO DI FISSAGGIO	t:	25	25
	w:	443	443
	h:	544	544
BUILT-IN VANO INCASSO	a:	516	474
	b:	398	398
	c:	536	536

C51DW CHR

pag. 61

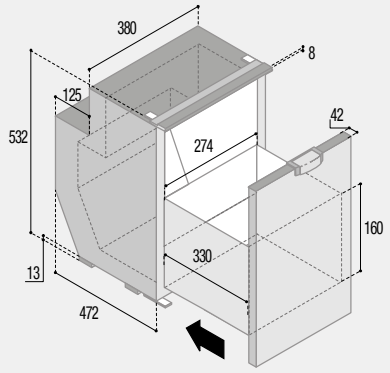

	DOOR	INSIDE	OUTSIDE
MOUNTING FLANGE PROFILO DI FISSAGGIO	t:	25	25
	w:	443	443
	h:	544	544
BUILT-IN VANO INCASSO	a:	516	474
	b:	398	398
	c:	536	536

C50i CHR

pag. 61

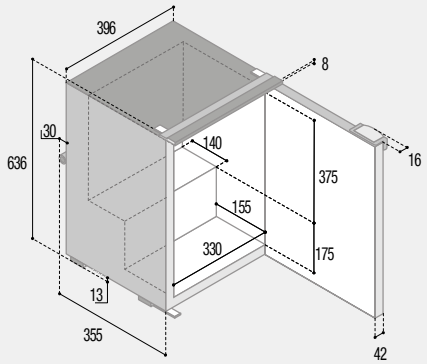

	DOOR	INSIDE	OUTSIDE
MOUNTING FLANGE PROFILO DI FISSAGGIO	t:	25	25
	w:	459	459
	h:	649	649
BUILT-IN VANO INCASSO	a:	399	357
	b:	414	414
	c:	640	640

C39i CHR

pag. 61

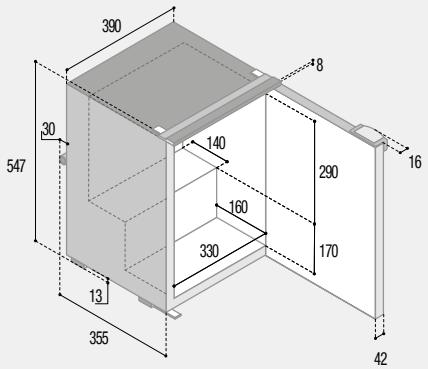

	DOOR	INSIDE	OUTSIDE
MOUNTING FLANGE PROFILO DI FISSAGGIO	t:	25	25
	w:	453	453
	h:	559	559
BUILT-IN VANO INCASSO	a:	399	357
	b:	408	408
	c:	550	550

C130L - C130LA CHR

pag. 62

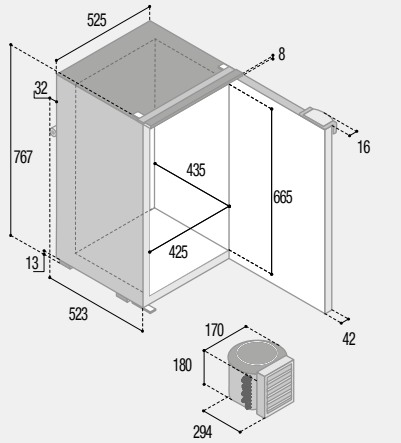

	DOOR	INSIDE	OUTSIDE
MOUNTING FLANGE PROFILO DI FISSAGGIO	t:	25	25
	w:	588	588
	h:	779	779
BUILT-IN VANO INCASSO	a:	567	524
	b:	542	542
	c:	771	771

C95L - C95LA CHR

pag. 62

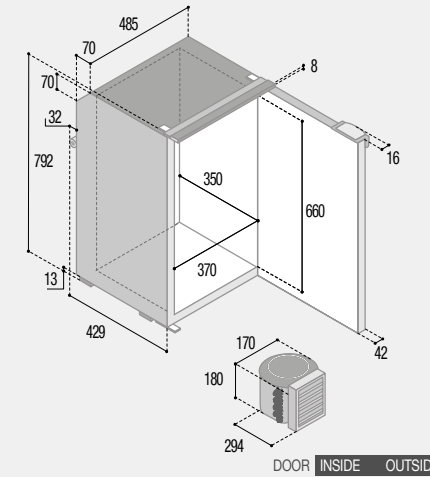

	DOOR	INSIDE	OUTSIDE
MOUNTING FLANGE PROFILO DI FISSAGGIO	t:	25	25
	w:	548	548
	h:	804	804
BUILT-IN VANO INCASSO	a:	473	430
	b:	503	503
	c:	795	795

C75L - C75LA CHR

pag. 62

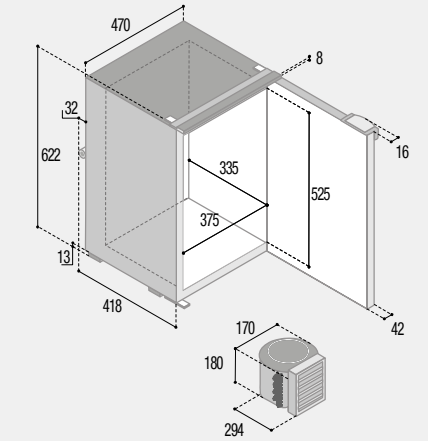

	DOOR	INSIDE	OUTSIDE
MOUNTING FLANGE PROFILO DI FISSAGGIO	t:	25	25
	w:	533	533
	h:	634	634
BUILT-IN VANO INCASSO	a:	462	420
	b:	488	488
	c:	626	626

C75DW CHR

pag. 63

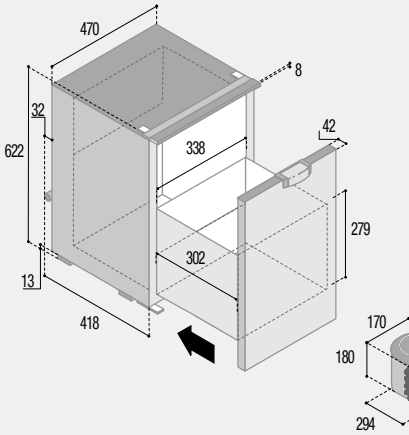

	DOOR	INSIDE	OUTSIDE
MOUNTING FLANGE PROFILO DI FISSAGGIO	t:	25	25
	w:	533	533
	h:	634	634
BUILT-IN VANO INCASSO	a:	462	420
	b:	488	488
	c:	626	626

C42L CHR

pag. 63

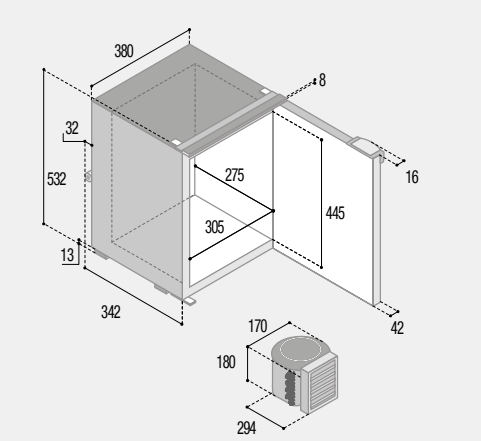

	DOOR	INSIDE	OUTSIDE
MOUNTING FLANGE PROFILO DI FISSAGGIO	t:	25	25
	w:	443	443
	h:	544	544
BUILT-IN VANO INCASSO	a:	386	344
	b:	398	398
	c:	536	536

C42DW CHR

pag. 63

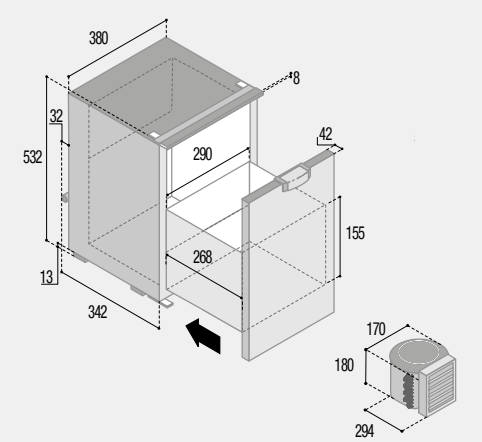

	DOOR	INSIDE	OUTSIDE
MOUNTING FLANGE PROFILO DI FISSAGGIO	t:	25	25
	w:	443	443
	h:	544	544
BUILT-IN VANO INCASSO	a:	386	344
	b:	398	398
	c:	536	536

C25L CHR

pag. 63

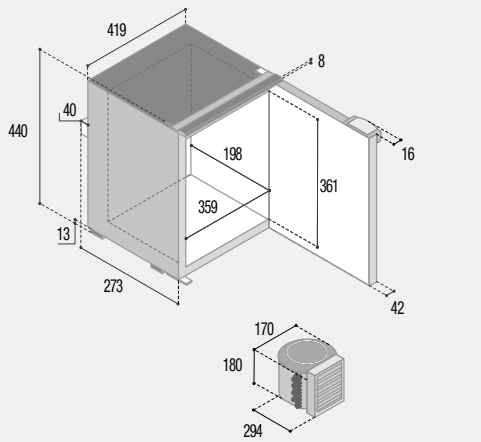

	DOOR	INSIDE	OUTSIDE
MOUNTING FLANGE PROFILO DI FISSAGGIO	t:	25	25
	w:	484	484
	h:	454	454
BUILT-IN VANO INCASSO	a:	322	280
	b:	439	439
	c:	433	433

TL43

pag. 69

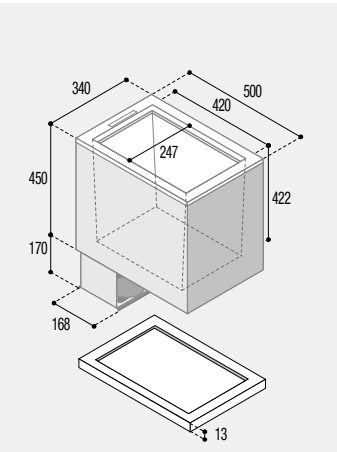

TL35RF

pag. 70

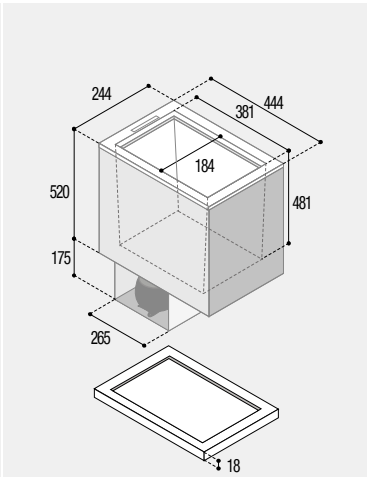

TL20RF

pag. 70

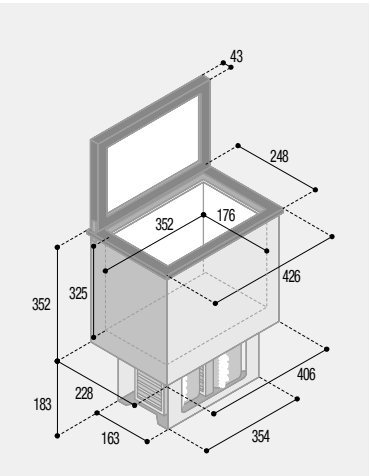

TL37L

pag. 70

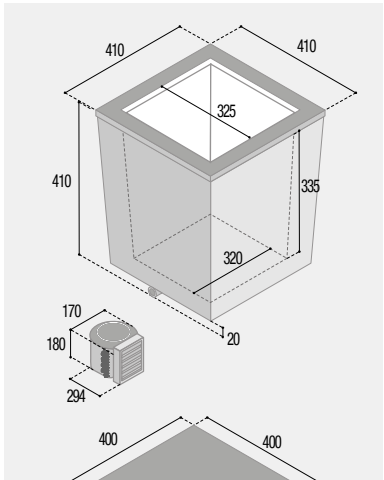

TL40L

pag. 71

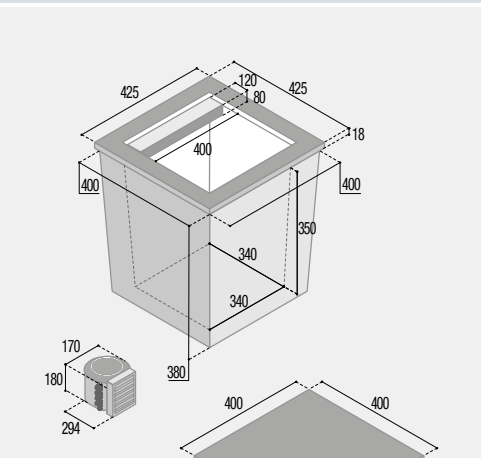

TL160 RF/BT

pag. 71

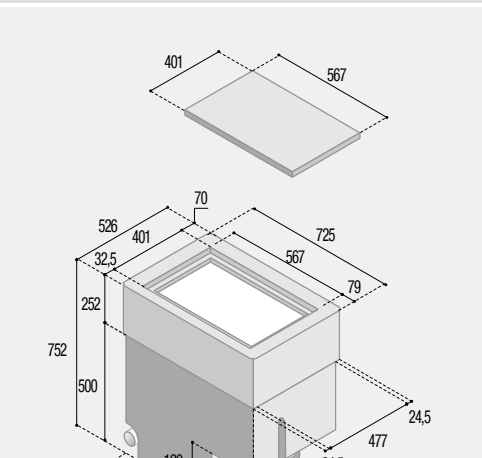

TL180 RF

pag. 71

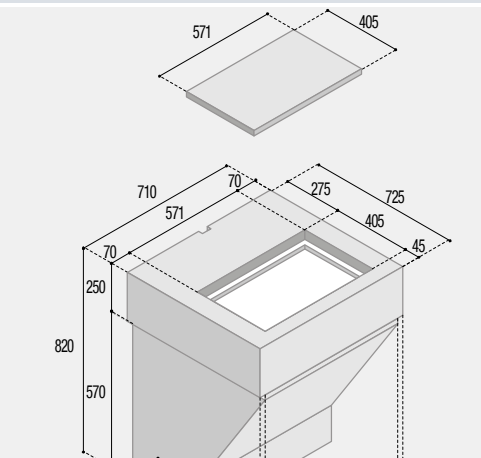

FREEZERS SERIES

HOME COMFORT SERIES

WINECELLAR SERIES

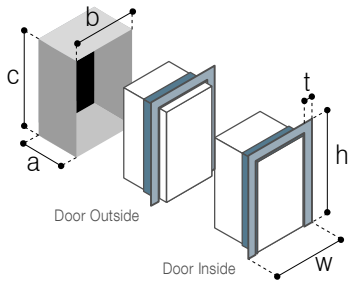

C110BT CHR

pag. 74

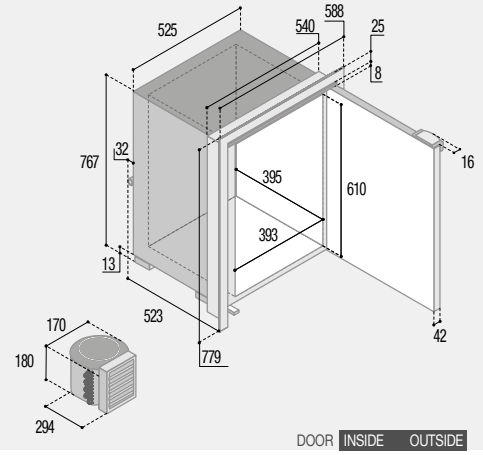

	DOOR	INSIDE	OUTSIDE
MOUNTING FLANGE PROFILO DI FISSAGGIO	t:	25	25
	w:	588	588
	h:	779	779
BUILT-IN VANO INCASSO	a:	567	524
	b:	543	543
	c:	770	770

C55BT CHR

pag. 74

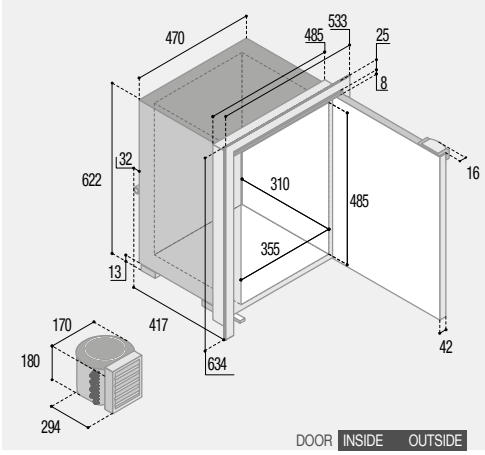

	DOOR	INSIDE	OUTSIDE
MOUNTING FLANGE PROFILO DI FISSAGGIO	t:	25	25
	w:	533	533
	h:	634	634
BUILT-IN VANO INCASSO	a:	461	419
	b:	488	488
	c:	625	625

C35BT CHR

pag. 75

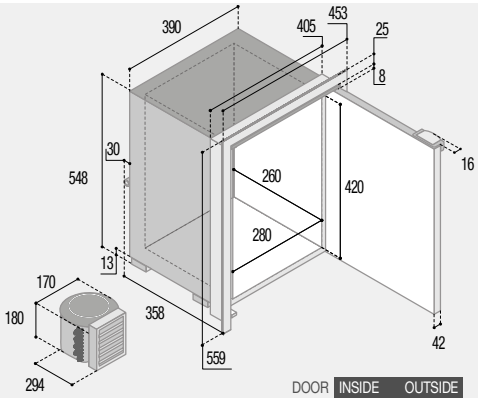

	DOOR	INSIDE	OUTSIDE
MOUNTING FLANGE PROFILO DI FISSAGGIO	t:	25	25
	w:	453	453
	h:	559	559
BUILT-IN VANO INCASSO	a:	402	360
	b:	408	408
	c:	550	550

C30BT CHR

pag. 75

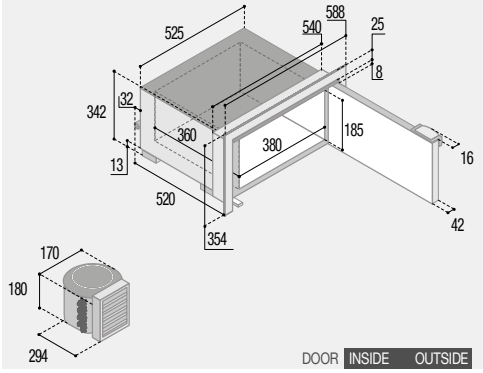

	DOOR	INSIDE	OUTSIDE
MOUNTING FLANGE PROFILO DI FISSAGGIO	t:	25	25
	w:	588	588
	h:	354	354
BUILT-IN VANO INCASSO	a:	564	522
	b:	543	543
	c:	345	345

C270DP

pag. 78

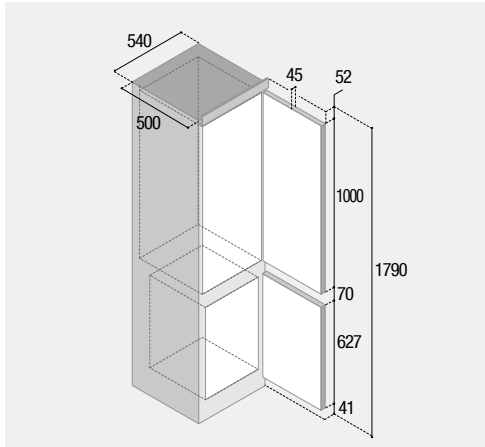

C220DP

pag. 79

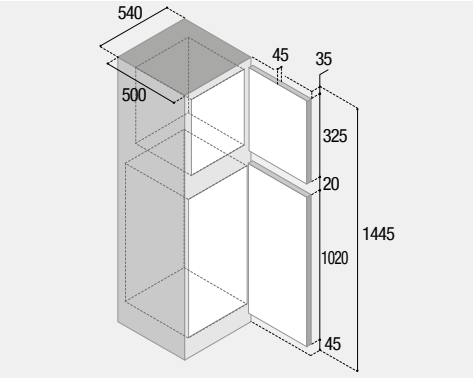

C190MP

pag. 79

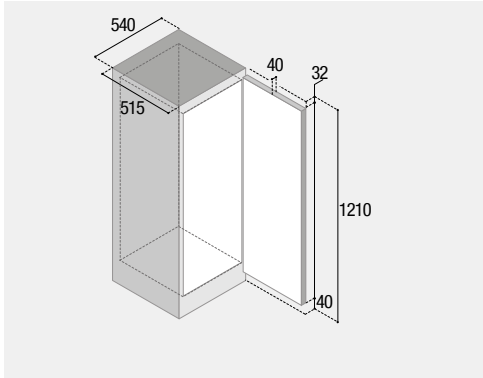

C150MP

pag. 79

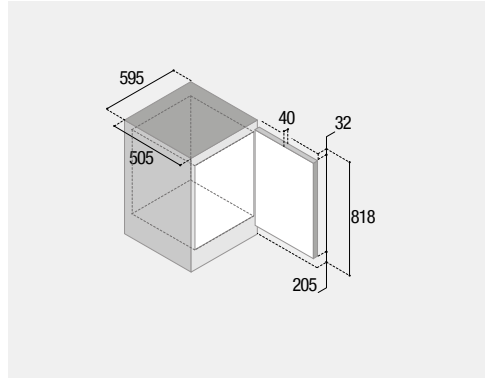

DCW95

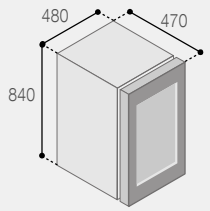

DCW62

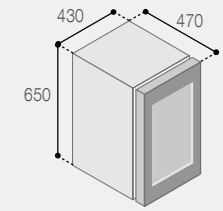

DCW46

pag. 83

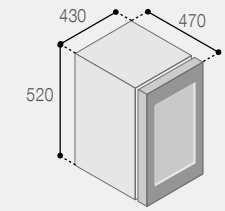

PORTABLE SERIES

C65L - C65D

pag. 88

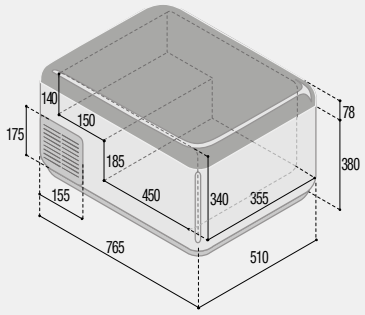

C29M - C29D

pag. 89

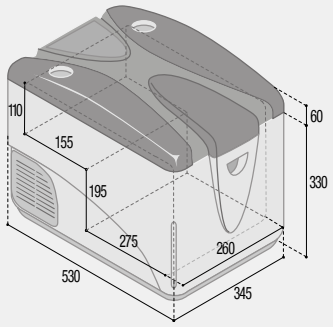

VFREE PORTABLE SERIES

VF65P

pag. 94

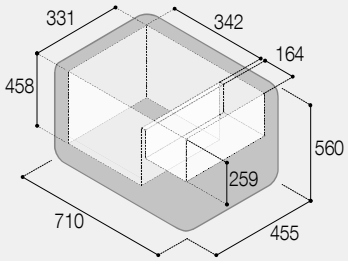

VF55P

pag. 94

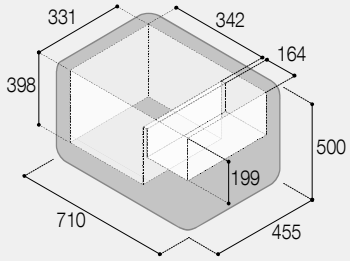

VF45P

pag. 95

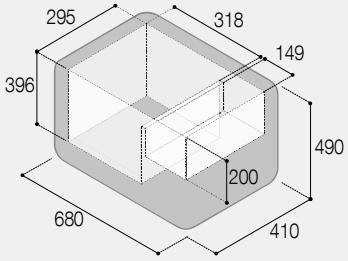

VF35P

pag. 95

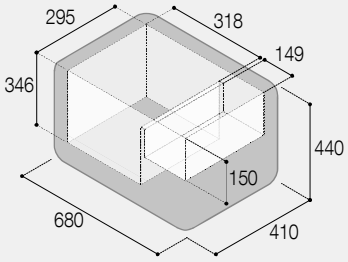

VF16P

pag. 95

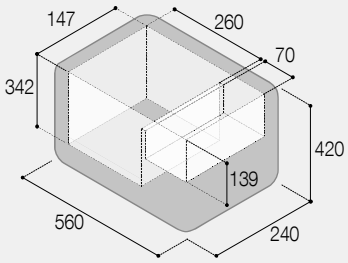

VFREE PLUS PORTABLE SERIES

VFC15
pag. 100

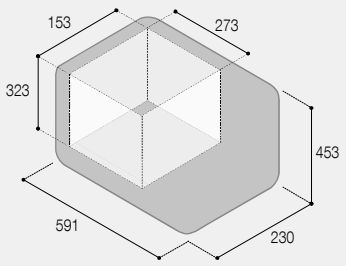

VFT30
pag. 100

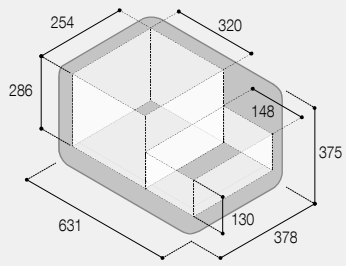

VFP40
pag. 101

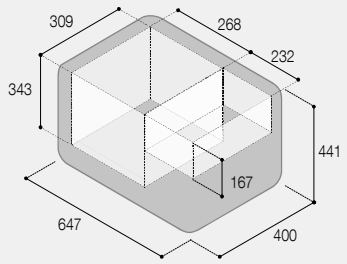

VFP50
pag. 101

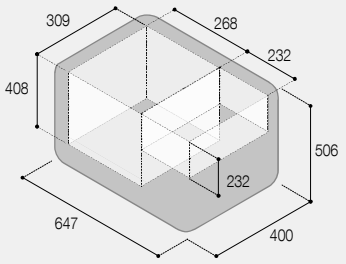

VFP60
pag. 101

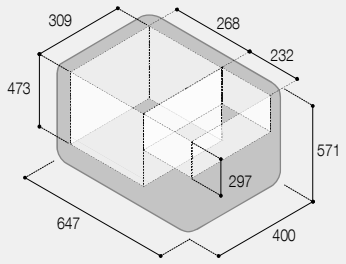

VFT40
pag. 102

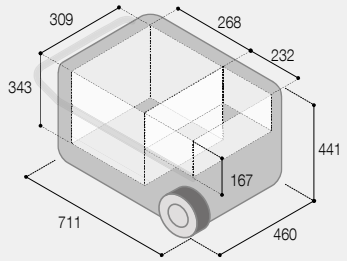

VFT50
pag. 102

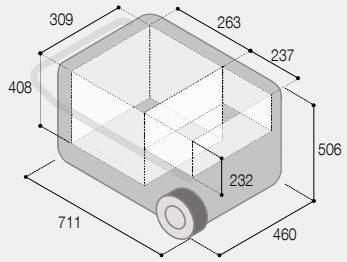

VFT60
pag. 102

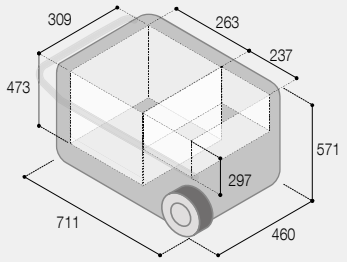

VFD75
pag. 103

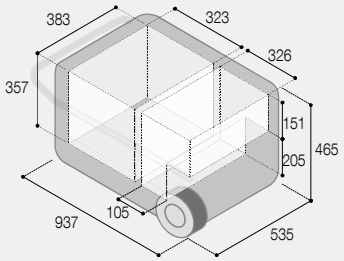

VFD95
pag. 103

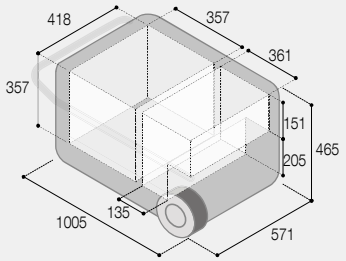

VFD115
pag. 103

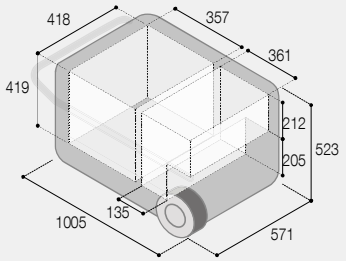

SPECIAL INSTALLATIONS SERIES

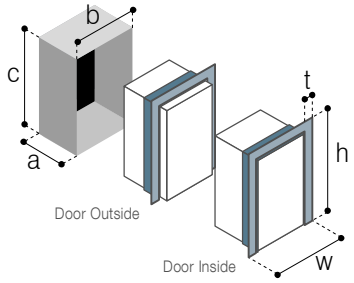

D20A

pag. 109

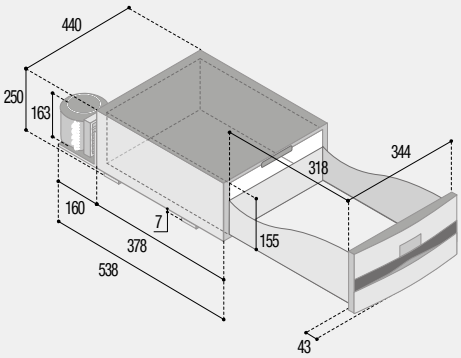

D30A

pag. 109

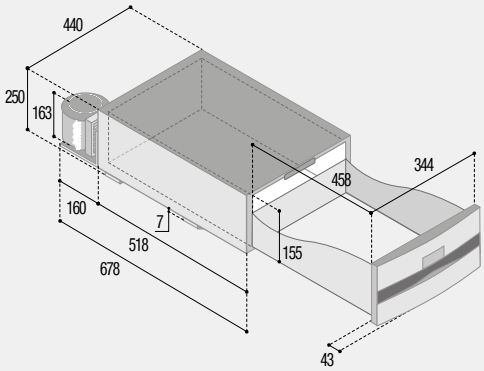

BRK35P

pag. 110

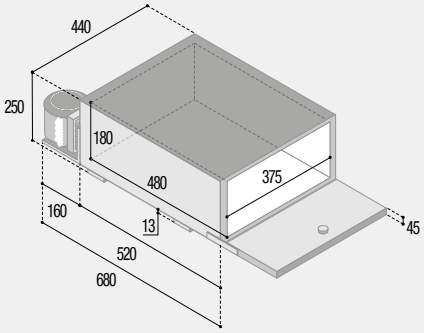

BRK35PX

pag. 111

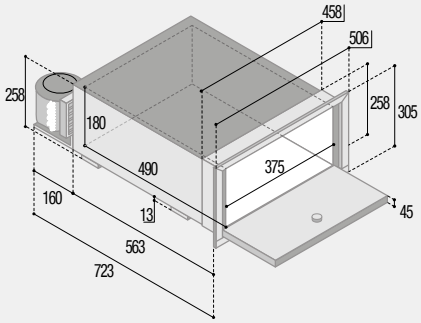

C47 CHR

pag. 111

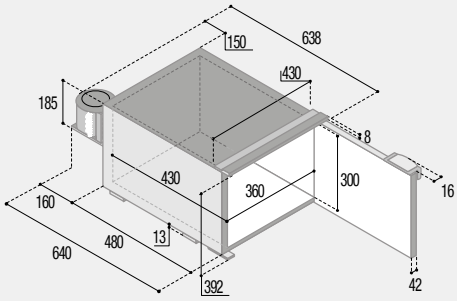

	DOOR	INSIDE	OUTSIDE
MOUNTING FLANGE PROFILO DI FISSAGGIO	t:	25	25
	w:	493	493
	h:	404	404
BUILT-IN VANO INCASSO	a:	683	640
	b:	448	448
	c:	395	395

Poseidonweg 39
8239 DK Lelystad

T 0320 - 28 61 71
E lelystad@auerhaan.nl
W auerhaan-lelystad.nl

Reken op ons.

AUERHAAN
LELYSTAD