KOELKASTEN EN VRIEZERS

Vitrifrigo Airlock Vriezers

Reken op ons.

AUERHAAN
LELYSTAD

Auerhaan Lelystad is een bedrijf met een zeer lange historie; opgericht in 1885, is het bedrijf een bekende en betrouwbare toeleverancier van producten voor de carrosseriebouw, busbouw, machinebouw, scheepsbouw en jachtbouw. Vele vertegenwoordigingen van gerenommeerde fabrikanten in Europa en daarbuiten maken het productassortiment van Auerhaan tot een zeer breed programma. Het mag u dan ook duidelijk zijn dat de informatie die wij u geven via deze website nooit compleet kan zijn.

Congelatori

Congelatori

Congelatori con gruppo refrigerante esterno (da installarsi in vano sufficientemente ventilato), con interno in acciaio inox o alluminio ed evaporatore a scomparsa (all'interno dell'isolamento).

Freezers

Vitrifrigo freezers are equipped with remote cooling units (to be installed in ventilated areas) with clean stainless steel or aluminium interiors and evaporators installed within the box.

Modelli disponibili **Available models**	**Capacità totale** **Total volume**
	Litri - Liters
C110BT	108
C55BT	56
C35BT	33
C30BT	30

Vedere legenda codici (pag. 118)
See code chart (page 118)

C110BT

Capacità totale - Total volume	108 lt.
Peso netto - Net weight	34 kg.
Alimentazione e consumo nominale Power supply and nominal consumption	12/24 Vdc 52 W

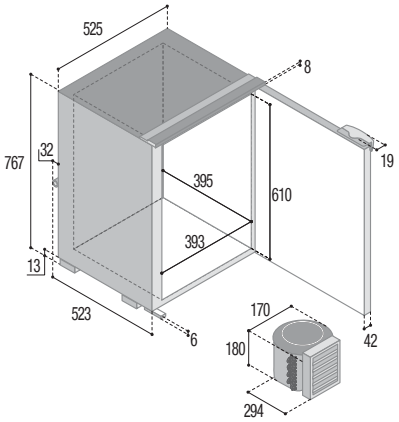

OPTIONAL

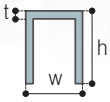

Profilo di fissaggio Mounting flange	Vano incasso Built-in	Door Inside	Door Outside
t: 25		a: 560	a: 518
w: 588		b: 540	b: 540
h: 804		c: 768	c: 768

C55BT

Capacità totale - Total volume	56 lt.
Peso netto - Net weight	26 kg.
Alimentazione e consumo nominale Power supply and nominal consumption	12/24 Vdc 38 W

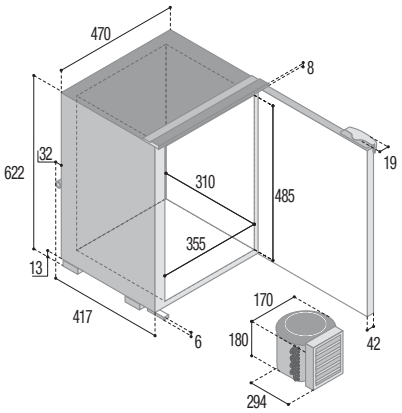

OPTIONAL

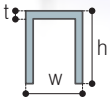

Profilo di fissaggio Mounting flange	Vano incasso Built-in	Door Inside	Door Outside
t: 25		a: 454	a: 412
w: 533		b: 485	b: 485
h: 659		c: 623	c: 623

C35BT

Capacità totale - Total volume	33 lt.
Peso netto - Net weight	19 kg.
Alimentazione e consumo nominale Power supply and nominal consumption	12/24 Vdc 38 W

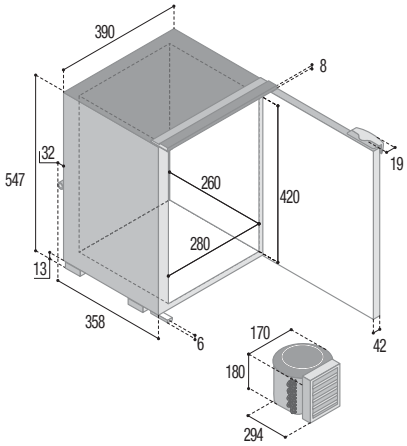

OPTIONAL

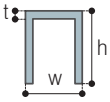

Profilo di fissaggio Mounting flange	Vano incasso Built-in	Door Inside	Door Outside
t: 25 w: 453 h: 584		a: 395 b: 405 c: 548	a: 353 b: 405 c: 548

C30BT

Capacità totale - Total volume	30 lt.
Peso netto - Net weight	22 kg.
Alimentazione e consumo nominale Power supply and nominal consumption	12/24 Vdc 38 W

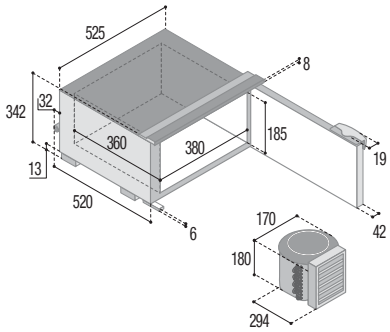

OPTIONAL

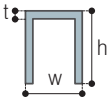

Profilo di fissaggio Mounting flange	Vano incasso Built-in	Door Inside	Door Outside
t: 25 w: 588 h: 379		a: 557 b: 540 c: 343	a: 515 b: 540 c: 343

Legenda codici *Code chart*

	FRIGO A CASSETTO IN ACCIAIO INOX	**STAINLESS STEEL DRAWER REFRIGERATORS**
DRW	serie frigo a cassetto ALL IN ONE	ALL IN ONE drawer refrigerator series
DW	serie frigo a cassetto	drawer refrigerators series
RF	versione frigo	refrigerator version
BTX	versione congelatore	freezer version
BTX IM	versione congelatore con icemaker interno	freezer version with internal icemaker
DTX	versione frigo-congelatore	refrigerator-freezer version
DTX IM	versione frigo-congelatore con icemaker interno	refrigerator-freezer version wityh internal icemaker
	FRIGORIFERI E FREEZER IN ACCIAIO INOX	**STAINLESS STEEL REFRIGERATORS AND FREEZERS**
C	serie frigoriferi e freezer con apertura frontale	refrigerators and freezers series with front door opening
I	versione con unità refrigerante interna	internal cooling unit version
L	versione con unità refrigerante esterna	external cooling unit version
A	versione con evaporatore ad accumulo di freddo	holding plate evaporator version
X	versione in acciaio inox	stainless steel version
DW	versione a cassetto	drawer version
	FABBRICATORI DI GHIACCIO - FREEZER COMPATTI	**ICEMAKERS - COMPACT FREEZERS**
IM	serie fabbricatori di ghiaccio	icemaker series
XT	versione con unità refrigerante posteriore	back cooling unit version
XR	versione con unità refrigerante esterna	external cooling unit version
CL	versione con unità refrigerante frontale	front cooling unit version
HYDRO	versione con alimentazione idrica di bordo	onboard water supply version
REFILL	versione con alimentazione idrica mediante serbatoio interno	internal tank water supply version
	FRIGORIFERI E FREEZER CON UNITA' ESTERNA/INTERNA	**REFRIGERATORS AND FREEZERS WITH BUILT-IN/REMOTE UNIT**
C	serie frigoriferi e freezer con apertura frontale	refrigerators and freezers series with front door opening
DP	versione frigo con doppia porta	double door refrigerator version
I	versione con unità refrigerante interna	internal cooling unit version
L	versione con unità refrigerante esterna	external cooling unit version
A	versione con evaporatore ad accumulo di freddo	holding plate evaporator version
DW	versione a cassetto	drawer version
	FRIGORIFERI A POZZETTO	**TOP LOADING REFRIGERATORS**
TL	serie frigoriferi a pozzetto	top loading refrigerators series
L	unità refrigerante esterna	external cooling unit
A	versione con evaporatore ad accumulo di freddo	holding plate evaporator version
RF	versione frigorifero	refrigerators version
BT	versione congelatore	freezer version
	CONGELATORI	**FREEZERS**
C	serie congelatori con apertura frontale	freezers series with front door opening
BT	versione congelatore	freezer version
	FRIGORIFERI-FREEZER BIANCHI	**WHITE REFRIGERATORS-FREEZERS**
C	serie frigoriferi e freezer con apertura frontale	refrigerators and freezers series with front door opening
DP	versione frigo con doppia porta	double door refrigerator version
MP	versione frigo con singola porta	single door refrigerator version
	CANTINETTE	**WINE CELLARS**
CDW	serie cantinette	wine cellar series
	FRIGORIFERI PORTATILI E PER INSTALLAZIONI SPECIALI	**PORTABLE AND SPECIAL INSTALLATION REFRIGERATORS**
C	serie frigoriferi e freezer con apertura frontale	refrigerators and freezers series with front door opening
L	versione con termostato a LED	LED thermostat version
D	versione con termostato digitale	digital thermostat version
M	versione con termostato meccanico	mechanical thermostat version
P	versione BRK35 con nuova chiusura PUSH-PULL	BRK35 version with PUSH-PULL lock
PX	versione BRK35 in acciaio inox con nuova chiusura PUSH-PULL	stainless steel BRK35 version with PUSH-PULL lock

Poseidonweg 39
8239 DK Lelystad

T 0320 - 28 61 71
E lelystad@auerhaan.nl
W auerhaan-lelystad.nl

Reken op ons.

AUERHAAN
LELYSTAD